苏州伟鹏金属材料有限公司

suzhou weipeng precision machinery co,ltd



SUZHOU WEIPENG
苏州伟鹏金属材料有限公司

E-mail : info@wepauto.com

Tel : 0086-512-68387269

WhatsApp: +86 138 1262 8216

Skype : Linda_Song_1986

Addr: No.668 Fengting Road, Industrial Park, 215000,

www.superbleadscrew.com

COMPANY PROFILE
公司简介

苏州伟鹏金属材料有限公司是一家专业生产，双轴芯滚轮导轨，滚珠直线导轨，滚珠丝杠，SBR、TBR导轨，光轴，直线轴承，直线滑动单元,关节轴承，铜套，梯形丝杠、交叉滚子导轨、模组，齿轮齿条、活塞杆、珩磨管等系列产品。本公司专注于对品质的追求和对客户的承诺，信誉、质量是我们的宗旨。伟鹏有多个系列产品可供客户选择，产品广泛适用于焊割机械、医疗设备、印刷机械、木工机械、BRT屏蔽门工业自动化等领域。我们将持续不断的开发新产品，为您在自动化领域提供一站式优质服务。

公司本着“以人为本，客户至上”的原则，为客户提供更加精密的产品和优质的服务，竭诚欢迎海内外客商指导洽谈，合作开发。

Suzhou weipeng precision mach in erycotd. specializes in the production of double-shaft rollerguides,ball linearguides, ball screws SBR TBR guides, Linear shafts, Linear bearings. linear sliding units， Rod end bearings,Bushings,Trapezoidal lead screw,Cross roller guide,Modules,Gear and rack, Piston rods and Honed tube and other products.WeiPeng focuses on the pursuit of quality and commitment to customers. Reputation and quality are ourtenet.WeiPeng has a wide range of products for customers to choose from. The products are widely used in welding and cutting machinery medical equipment, printing machinery, woodworking machinery BRTscreen doorindustrial automation and other fields. We will continue to develop new products and try to provide one-stop service for you in automation industry.

Companies in the"qualityfirst,customer first" principle, to provide customers with more sophisticated products and quality services sincerely welcome customers at home and abroad to guide negotiations.cooperation and development.







目录 Contents



双轴芯滚轮直线导轨系列 Axial Core Linear Series ····· 1-7



线性滚珠丝杆直线导轨系列 Linear Guideways Series ····· 8-13



精密滚珠丝杆系列 Ball Screw Series ····· 14-22



螺母座连接器和支撑座 Nut Connector and Support ····· 23-30



联轴器 Coupling ····· 31-34



直线轴承系列 35-46
Linear bearing Series



圆柱直线导轨（光轴）系列 47-48, 95
Linear Shaft Series



直线滑动单元滑块系列 49-56
Linear motion ball slide units Series



杆端关节轴承 57-58
Rod end bearing



交叉滚子导轨 59-65
Cross Roller Guide



梯形丝杠 66-76
Trapezoidal Lead Screw and nuts



铜套 77-84
Copper bushing



模组系列 85-90
Module Series



齿轮齿条 91-92
Gear Rack



衍磨管 93-94
Honed Tude

外置双轴芯直线导轨系列
Dual-shaft linear rail series
LGD



导轨型号 Type of slider	宽度 Width 1	组合高度 Height H3	高度 Height 1	高度 Height 4	轴径 Shaft	孔距 Pitch	端距 End	大孔 Macro porous 1	小孔 Macro porous 2	孔深 Hole depth	单支长度 Single length	对接长度 Buttle length	重量 Weight Kg-m
LGD6	26	29	18	13	ϕ6	60	30	ϕ9.5	ϕ5.5	7	0-6000	Infinite	1.25
LGD8	28	30	20	14	ϕ8	50	25	ϕ9	ϕ5.5	5.5	0-6000	Infinite	2.3
LGD8W	30	33	21	15	ϕ8	80	40	ϕ9.5	ϕ5.5	8	0-6000	Infinite	2.5
LGD12	36	39	25.5	16	ϕ12	50	25	ϕ12.5	ϕ6.5	12.5	0-6000	Infinite	3.1
LGD16	50	50	32	21	ϕ16	80	40	ϕ21	ϕ9	17	0-6000	Infinite	5.8

滑块型号 Type of slider	宽度 Width 2	高度 Height 2	长度 Length 2	安装孔尺寸 Mounting holes size S1*S2	安装孔 Mounting holes
LGB6-60L-4UU	60	26	60	38*40	M5*8
LGB6-100L-4UU	60	26	100	38*75	M5*8
LGB6-100L-6UU	60	26	100	38*75	M5*8
LGB8-70L-4UU	60	26	70	40*50	M5*8
LGB8-100L-4UU	60	26	100	40*80	M5*8
LGB8-100L-6UU	60	26	100	40*80	M5*8
LGB8W-70L-4UU	67	27.5	70	45*45	M5*8
LGB8W-100L-4UU	67	27.5	100	45*75	M5*8
LGB8W-100L-6UU	67	27.5	100	45*75	M5*8
LGB12-60L-2UU	82	36	60	54*40	M6*10
LGB12-100L-4UU	82	36	100	54*76	M6*10
LGB12-100L-6UU	82	36	100	54*76	M6*10
LGB12-140L-4UU	82	36	140	54*116	M6*10
LGB12-140L-6UU	82	36	140	54*116	M6*10
LGB12-160L-8UU	82	36	160	54*136	M6*10
LGB16-150L-4UU	120	46	150	90*120	M8*12
LGB16-150L-6UU	120	46	150	90*120	M8*12
LGB16-180L-4UU	120	46	180	90*150	M8*12
LGB16-180L-6UU	120	46	180	90*150	M8*12

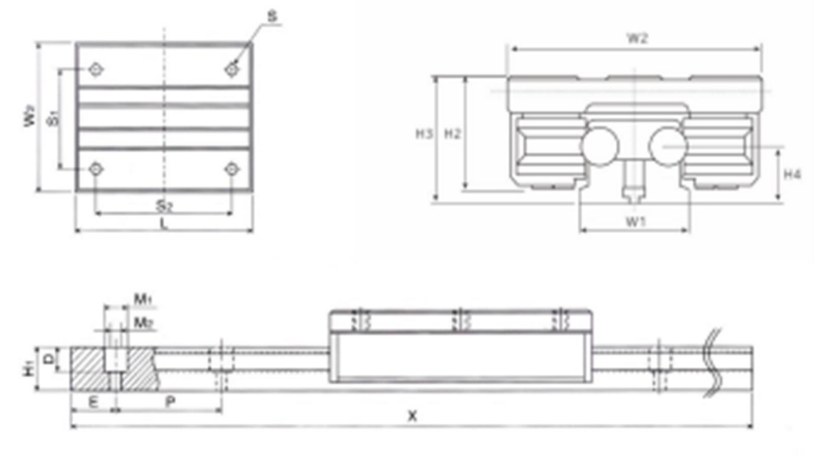

基本动荷载Kgf The basic dynamic load	基本静荷载Kgf Basic static load	容许静力矩 Allowable Static Moment			重量 Weight Kg-per
		To/Kgf-m	Tx/Kgf-m	Ty/Kgf-m	
60	100	2.3	1.6	1.8	0.16
70	110	2.5	1.8	2	0.18
80	140	3	2.2	2.5	0.25
80	120	3.6	3	3.2	0.2
90	140	3.6	3	3.2	0.23
100	160	3.6	3	3.2	0.28
80	120	3.6	3	3.2	0.25
90	140	3.6	3	3.2	0.28
100	160	3.6	3	3.2	0.32
100	150	2.1	1.6	1.9	0.32
160	300	6	5	5.5	0.57
200	350	8	6	7	0.7
200	350	8	6	7	0.7
240	400	10	8	9	0.73
280	420	11	8	10	0.85
350	650	15	13	14	1.4
400	750	17	14	15	1.65
380	680	16	14	15	1.6
450	800	18	16	17	1.85

内置双轴芯直线导轨系列
Rectangle wheel linear rail series
SGR



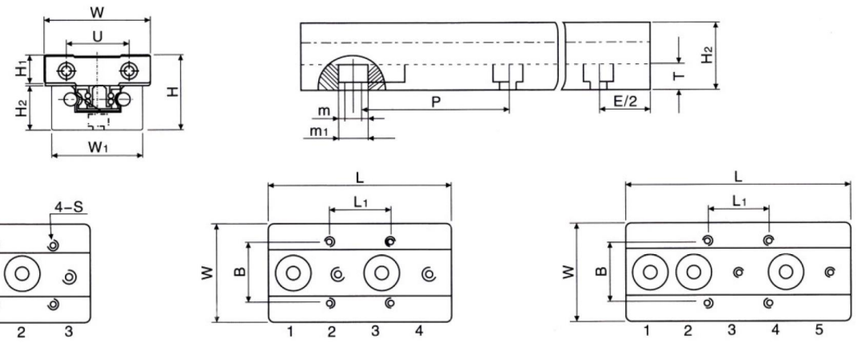

SG		全套		导轨SGR											滑块SGB											
SGR	SGB	H	W	W1	H2	dp	P	轴(直径)	重量(k/m)	T	m1	m	W	H1	L	B	L1	S	滑轮数量	偏心轮位置	基本动力Yo	安全负荷N Zo	动力距（N.m）			重量（gf/m）
10N	−3	23	28	28	14	6	60	5	1.051	5	6	3.5	26	8	47	18.5	18.5	M4	3	2	343	322	6.4	6.8	7.1	0.110
	−4														63		30		4	2	450	420	10.2	11.3	11.5	0.110
	−5														83		30		5	2	480	480	–	–	–	0.110
10	−3	29	28	32	17	6	60	6	1.106	6	8	4.5	28	11	88	20	70	M5	3	2	320	300	6.4	6.8	7.1	0.110
	−4														88				4	2	320	300	6.4	6.8	7.1	0.110
15N	−3	32	38	38	18.5	6	120	6	1.11	8	8.5	4.5	44	12	60	26	26	M5	3	2	490	460	10.2	9.2	9.8	0.110
	−4														80				4	1,3	700	660	14.5	13.2	14	0.145
	−5														100				5	1,1,4	980	920	20.3	37	39	0.185
15	−3	32	46	46	18.5	6	120	6	2.01	8	8.5	4.5	46	12	60	32	36	M5	3	2	490	460	13.8	7.4	7.8	0.105
	−4														80				4	1,3	700	660	19.8	21.1	22.4	0.140
	−5														100				5	1,1,4	980	920	27.7	44.3	47	0.170
20N	−3	36	47	47	22.5	6	120	8	2.32	9	9.5	5.5	47	12	80	38	30	M6	3	2	700	980	29.4	25.4	18.2	0.195
	−4														108				4	1,3	1000	1400	42	72.8	52	0.265
	−5														135				5	1,1,4	1400	1960	8.2	129	92.4	0.350
20	−3	36	60	60	22.5	6	120	8	3.31	9	9.5	5.5	60	12	80	50	40	M6	3	2	700	980	42.1	21.5	5.4	0.210
	−4														108				4	1,3	1000	1400	60.2	61.6	44	0.280
	−5														135				5	1,1,4	1400	1960	84.2	129	92.4	0.350
25	−3	44	70	70	26	7	120	10	4.28	10	11	6.5	70	16.3	100	57	45	M8	3	2	1260	1470	67.62	48.51	41.58	0.460
	−4														133				4	1,3	1800	2100	96.6	138.6	118.8	0.615
	−5														166				5	1,1,4	2520	2940	35.0	291.06	249.48	0.775
35	−3	55	100	90	35	8.5	160	12	6.9	12	14	8.5	100	18	140	82	62	M12	3	2	2800	2800	159.6	126	128	1.1
	−4														185				4	1,3	4000	4000	228	360	360	1.6
	−5														230				5	1,1,4	5600	5600	319.2	758	756	1.835

内置双轴芯直线导轨锁紧系列
Rectangle wheel linear rail series
SGR



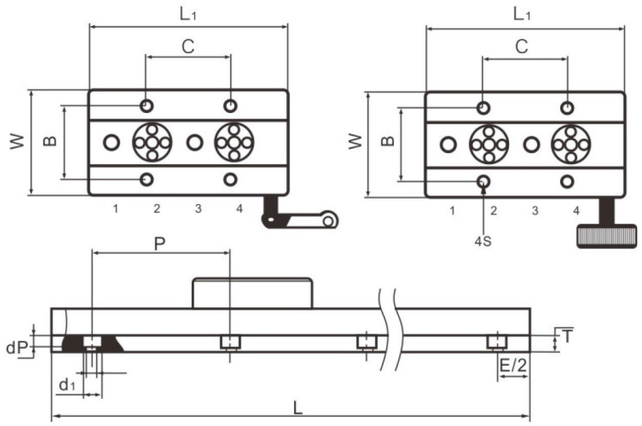

SG		全套		导轨SGR											滑块SGB											
SGR	SGB	H	W	W1	H2	dp	P	轴(直径)	重量(k/m)	T	d	d1	L1	Lmax	B	C	H1	S	滑轮数量	偏心轮位置	基本动力Yo	安全负荷N Zo	动力距（N.m）			重量（gf/m）
10N	−4	23	28	28	14	5.5	60	5	1.05	7	3.4	6	80	4000	18.5	40	8.5	M4	4	2.4	450	420	7.5	8.1	8.6	1621
15N	−4	32	38	38	18.5	5.5	120	6	1.65	7	4.5	8	100	4000	26	26	12	M5	4	2.4	700	660	14.5	13.2	14.0	2146
15	−4	32	46	46	18.5	5.5	120	6	1.76	8	4.5	8	100	4000	32	36	12	M5	4	2.4	700	660	19.8	21.1	22.4	2426
20N	−4	36	47	47	22.5	5.5	120	8	2.25	8	5.5	9.5	130	4000	38	30	12	M6	4	2.4	1000	1400	42	72.8	52	2859
20	−4	36	60	60	22.5	5.5	120	8	2.75	8	5.5	9.5	130	4000	50	40	12	M6	4	2.4	1000	1400	60.2	61.6	44	3688
25	−4	44	70	70	26	6.5	120	10	3.88	9	6.5	11	160	4000	57	45	15	M8	4	2.4	1800	2100	96.6	139	119	5009
35	−4	55	100	90	35	8.5	160	12	6.90	12	8.5	14	220	4000	82	62	18	M12	4	2.4	4000	4200	228	360	360	7500

外置双轴芯直线导轨系列
Rectangle wheel linear rail accessories
OSG



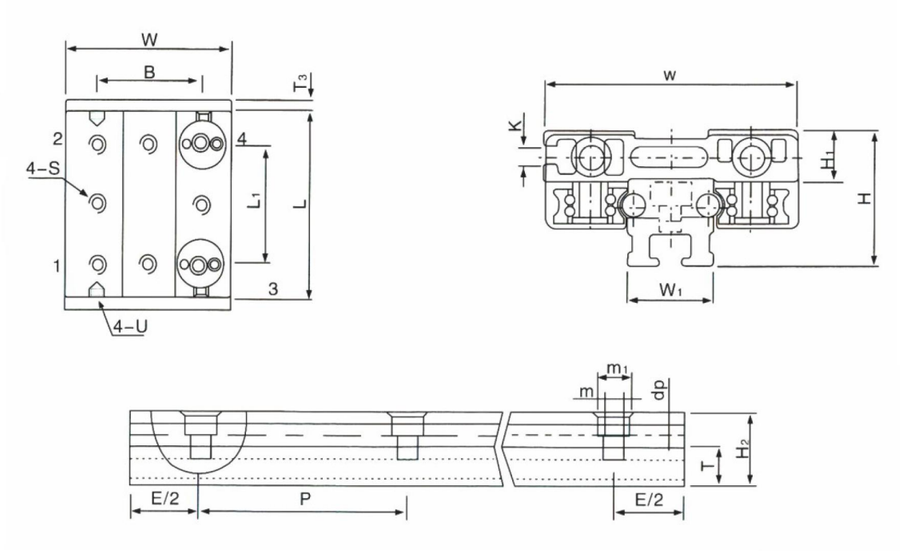

OSG	全套		导轨SGR									滑座SGB													重量 (gf/m)
	H	W	W1	H2	dp	P	轴直径	重量 (K/m)	T	m1	m	W	H1	L	B	L1	S	U	K	基本动力安全负荷 N Yo	基本动力安全负荷 N Zo	动力距 (N。m) Mxo	动力距 (N。m) Myo	动力距 (N。m) Mzo	
OSG-20	30	60	26	18	6	60	6	1230	12	9.5	5.5	60	12	60	38	38	M5	M4	4.5	700	660	23.03	33.41	35.47	1541
OSG-25	34	80	30	21	7	60	8	2015	14	11	6.5	80	12	80	51	51	M6	M5	4.5	1000	1400	62.76	95.2	68	2444
OSG-30	40	100	36	25	9	60	10	2987	15	11	6.5	100	16.5	100	61	61	M8	M6	4.5	1800	2100	105.98	172.54	147.89	3700
OSG-40	52	130	47	31.5	9	60	12	5216	20	14	9	130	18	130	84	84	M12	M6	6.3	4000	4000	280.64	448	448	6089

LGD12E
轴芯式简易滑轨
Anticorrosive Linear Guide
一个滑块含滚轮轴承
One Block With 4 Rolling Bearings

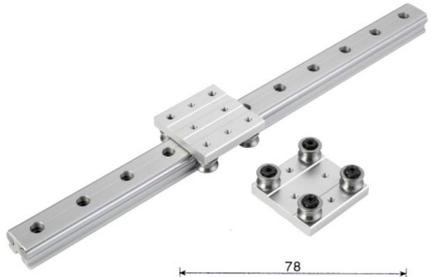

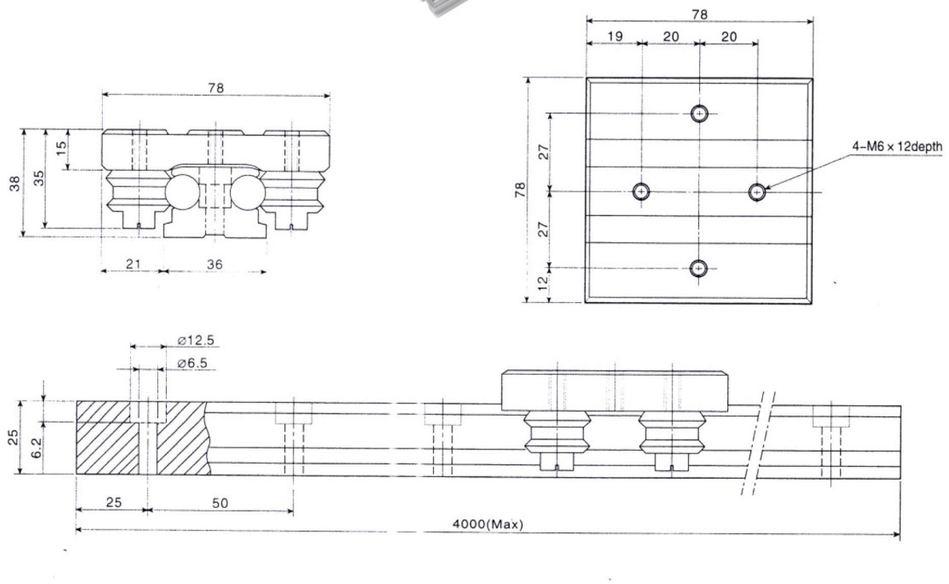

Exam le of identification number:
订购例:

LGD12E–B2–R1800C
① ② ③

轴径 Shaft diameter	基本静定格荷重 Basic static load rating CO(kgf)	基本动定格荷重 Basic dynamic load rating C(kgf)	容许静力矩 Allowable static moment To (kgf-m)	容许静力矩 Allowable static moment Tx (kgf-m)	容许静力矩 Allowable static moment Ty (kgf-m)	重量 Weight 滑块 Block kg	重量 Weight 轨道 Track rail kg/m
12	140	230	4.3	3.2	3.8	0.36	3.2

①型号:LGD12E
②1支滑轨上滑块之个数
B1:1个、B2:2个、B3:3个,
③滑轨长度(1800mm):
轴心:热处理(HRC60±2),度硬铬及研磨

1 Model No: LGD12E
2 Number of blocks per track rail:
B1: 1Block B2: 2Blocks B3: 3Blocks,
3 Length of track rail (1800mm):
Shaft: Hardened(HRC60+2)groud and chromium plated

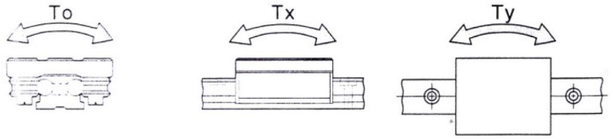

单轴心直线导轨TGD12

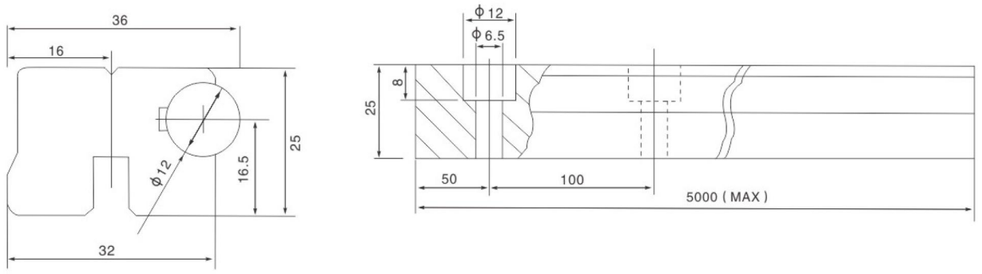

滚轮轴承BD391518

注：滚轮轴承有偏心不偏心两种
偏心可调整间隙为1.5mm

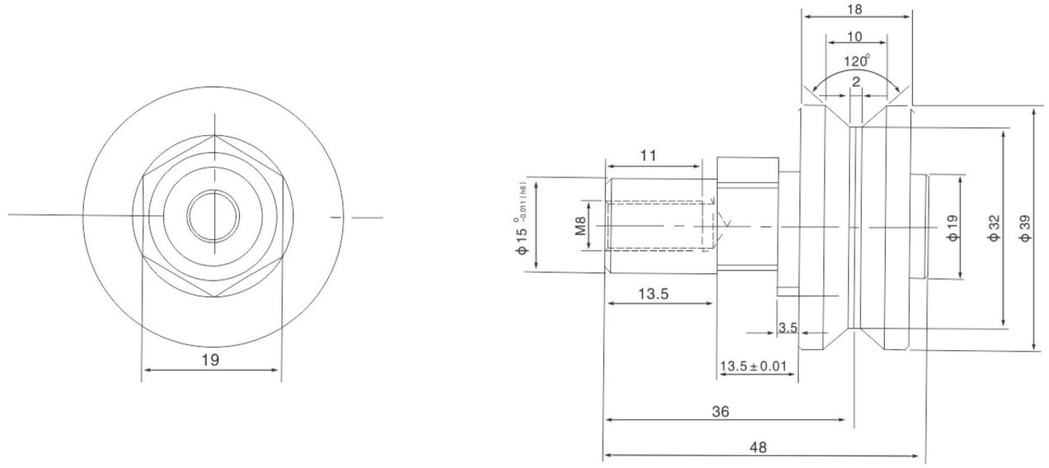

导轨型号	滚轮轴承型号	轴经	基本动定额荷重 C(kgf)	基本静定额荷重 C(kgf)	容许静力矩			重量	
					To (kgf-m)	Tx (kgf-m)	Ty (kgf-m)	滑块 Kg	轨道 kg/m
TGD12	BD391518	12	180	290	5.4	4.0	4.8	0.53	2.5

HG 系列线性直线导轨尺寸表
Dimensions for HG Series Linear Guideways

HGH-CA / HGH-HA

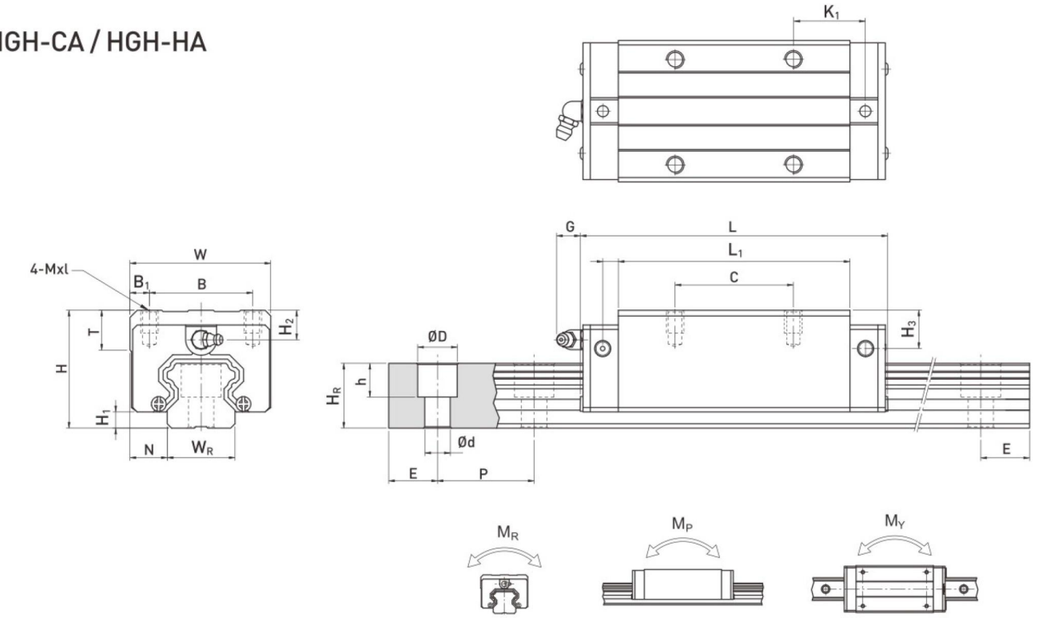

型号 Model No.	组件尺寸 (mm) Dimensions of Assembly			滑块尺寸 (mm) Dimensions of Block											滑轨尺寸 (mm) Dimensions of Rail							滑轨固定螺栓尺寸 Mounting Bolt for Rail	额定动载荷 Basic Dynamic Load Rating	额定静载荷 Basic Static Load Rating	容许静力矩 Static Rated Moment (kgf.m)			重量 Weight	
	H	H1	N	W	B	B1	C	L1	L	K1	G	Mxl	T	H2	H3	WR	HR	D	h	d	P	E	(mm)	C(kN)	C0 (kN)	MR kN-m	MP kN-m	MY kN-m	滑块 Block kg	滑轨 Rail kg/m
HGH 15CA	28	4.3	9.5	34	26	4	26	39.5	60.5	10	5.3	M4x5	6	7.95	7.7	15	15	7.5	5.3	4.5	60	20	M4x16	11.38	16.97	0.12	0.10	0.10	0.18	1.45
HGH 20CA	30	4.6	12	44	32	6	36	50.5	76.7	12.25	12	M5x6	8	6	6	20	17.5	9.5	8.5	6	60	20	M5x16	17.75	27.76	0.27	0.20	0.20	0.30	2.21
HGH 20HA							50	65.2	91.4	12.6														21.18	35.9	0.35	0.35	0.35	0.39	
HGH 25CA	40	5.5	12.5	48	35	6.5	35	58	84	15.7	12	M6x8	8	10	9	23	22	11	9	7	60	20	M6x20	26.48	36.49	0.42	0.33	0.33	0.51	3.21
HGH 25HA							50	78.6	104.6	18.5														32.75	49.44	0.56	0.57	0.57	0.69	
HGH 30CA	45	6	16	60	40	10	40	70	98.4	20.25	12	M8x10	8.5	9.5	13.8	28	26	14	12	9	80	20	M8x25	38.74	52.19	0.66	0.53	0.53	0.88	4.47
HGH 30HA							60	93	121.4	21.75														47.27	69.16	0.88	0.92	0.92	1.16	
HGH 35CA	55	7.5	18	70	50	10	50	80	112.4	20.6	12	M8x12	10.2	16	19.6	34	29	14	12	9	80	20	M8x25	49.52	69.16	1.16	0.81	0.81	1.45	6.30
HGH 35HA							72	105.8	138.2	22.5														60.21	91.63	1.54	1.40	1.40	1.92	
HGH 45CA	70	9.5	20.5	86	60	13	60	97	137.4	23	12.9	M10x17	16	18.5	30.5	45	38	20	17	14	105	22.5	M12x35	77.57	102.71	1.98	1.55	1.55	2.73	10.41
HGH 45HA							80	128.8	169.2	28.9														94.54	136.46	2.63	2.68	2.68	3.61	
HGH 55CA	80	13	23.5	100	75	12.5	75	117.7	166.7	27.35	12.9	M12x18	17.5	22	29	53	44	23	20	16	120	30	M14x45	114.44	148.33	3.69	2.64	2.64	4.17	15.08
HGH 55HA							95	155.8	204.8	36.4														139.35	196.2	4.88	4.57	4.57	5.49	
HGH 65CA	90	15	31.5	126	76	25	70	144.2	200.2	43.1	12.9	M16x20	25	15	15	63	53	26	22	18	150	35	M16x50	163.63	215.33	6.65	4.27	4.27	7.00	21.18
HGH 65HA							120	203.6	259.6	47.8														208.36	303.13	9.38	7.38	7.38	9.82	

注：1kgf=9.81N

HG 系列线性直线导轨尺寸表
Dimensions for HG Series Linear Guideways

HGW-CC / HGW-HC

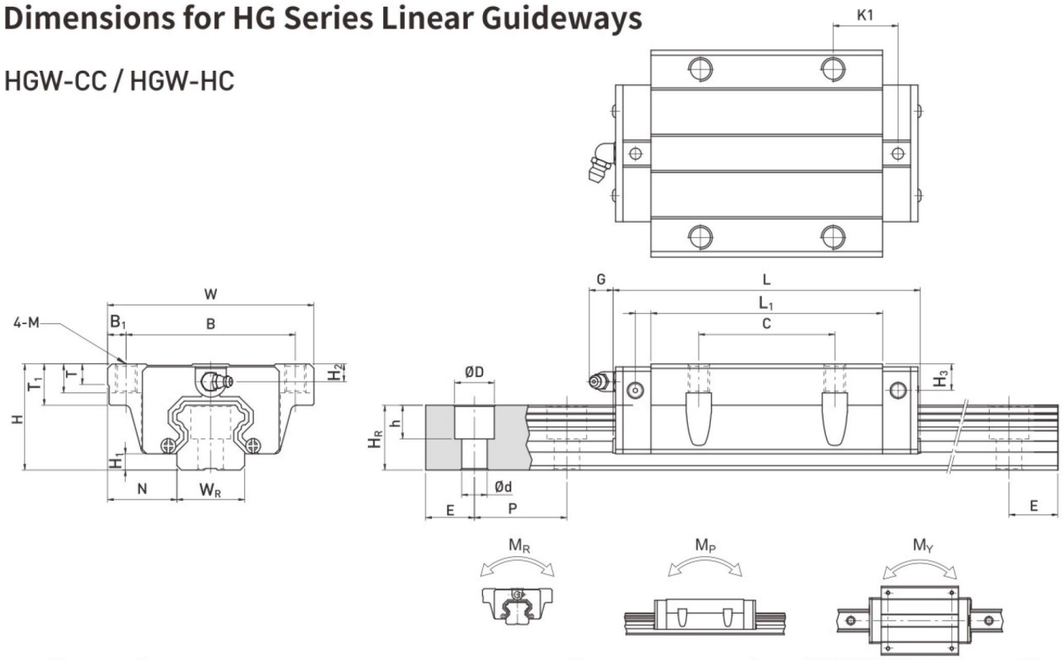

型号 Model No.	组件尺寸 (mm) Dimensions of Assembly			滑块尺寸 (mm) Dimensions of Block												滑轨尺寸 (mm) Dimensions of Rail							滑轨固定螺栓尺寸 Mounting Bolt for Rail	额定动载荷 Basic Dynamic Load Rating	额定静载荷 Basic Static Load Rating	容许静力矩 Static Rated Moment (kgf.m)			重量 Weight	
	H	H_1	N	W	B	B_1	C	L_1	L	K_1	G	M	T	T_1	H_2	H_3	W_R	H_R	D	h	d	P	E	(mm)	C(kN)	C_0 (kN)	M_R kN-m	M_P kN-m	M_Y kN-m	滑块 Block kg	滑轨 Rail kg/m
HGW 15CC	24	4.3	16	47	38	4.5	30	39.5	60.5	8	5.3	M5	6	8.9	3.95	3.7	15	15	7.5	5.3	4.5	60	20	M4x16	11.38	16.97	0.12	0.10	0.10	0.17	1.45
HGW 20CC	30	4.6	21.5	63	53	5	40	50.5	76.7	10.25	12	M6	8	10	6	6	20	17.5	9.5	8.5	6	60	20	M5x16	17.75	27.76	0.27	0.20	0.20	0.40	2.21
HGW 20HC								65.2	91.4	17.6															21.18	35.9	0.35	0.35	0.35	0.52	
HGW 25CC	36	5.5	23.5	70	57	6.5	45	58	84	10.7	12	M8	8	14	6	5	23	22	11	9	7	60	20	M6x20	26.48	36.49	0.42	0.33	0.33	0.59	3.21
HGW 25HC								78.6	104.6	21															32.75	49.44	0.56	0.57	0.57	0.80	
HGW 30CC	42	6	31	90	72	9	52	70	98.4	14.25	12	M10	8.5	16	6.5	10.8	28	26	14	12	9	80	20	M8x25	38.74	52.19	0.66	0.53	0.53	1.09	4.47
HGW 30HC								93	121.4	25.75															47.27	69.16	0.88	0.92	0.92	1.44	
HGW 35CC	48	7.5	33	100	82	9	62	80	112.4	14.6	12	M10	10.1	18	9	12.6	34	29	14	12	9	80	20	M8x25	49.52	69.16	1.16	0.81	0.81	1.56	6.30
HGW 35HC								105.8	138.2	27.5															60.21	91.63	1.54	1.40	1.40	2.06	
HGW 45CC	60	9.5	37.5	120	100	10	80	97	137.4	13	12.9	M12	15.1	22	8.5	20.5	45	38	20	17	14	105	22.5	M12x35	77.57	102.71	1.98	1.55	1.55	2.79	10.41
HGW 45HC								128.8	169.2	28.9															94.54	136.46	2.63	2.68	2.68	3.69	
HGW 55CC	70	13	43.5	140	116	12	95	117.7	166.7	17.35	12.9	M14	17.5	26.5	12	19	53	44	23	20	16	120	30	M14x45	114.44	148.33	3.69	2.64	2.64	4.52	15.08
HGW 55HC								155.8	204.8	36.4															139.35	196.2	4.88	4.57	4.57	5.96	
HGW 65CC	90	15	53.5	170	142	14	110	144.2	200.2	23.1	12.9	M16	25	37.5	15	15	63	53	26	22	18	150	35	M16x50	163.63	215.33	6.65	4.27	4.27	9.17	21.18
HGW 65HC								203.6	259.6	52.8															208.36	303.13	9.38	7.38	7.38	12.89	

注：1kgf=9.81N

EG 系列线性直线导轨尺寸表
Dimensions for EG Series Linear Guideways

EGH-SA / EGH-CA

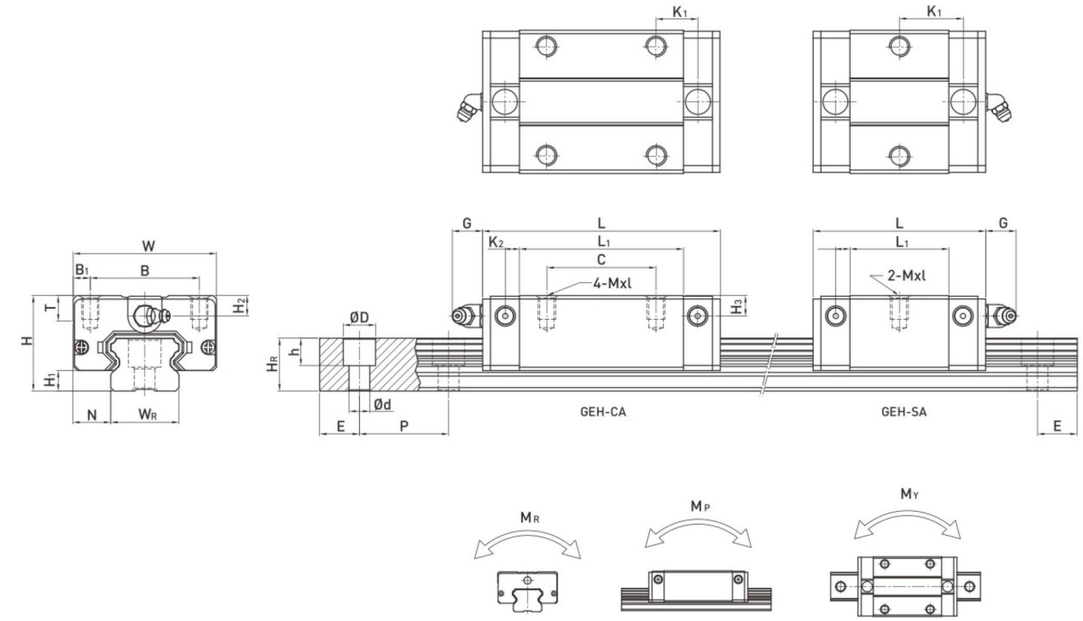

型号 Model No.	组件尺寸 (mm) Dimensions of Assembly			滑块尺寸 (mm) Dimensions of Block											滑轨尺寸 (mm) Dimensions of Rail							滑轨固定螺栓尺寸 Mounting Bolt for Rail	额定动载荷 Basic Dynamic Load Rating	额定静载荷 Basic Static Load Rating	容许静力矩 Static Rated Moment (kgf.m)			重量 Weight	
	H	H_1	N	W	B	B_1	C	L_1	L	K_1	G	Mxl	T	H_2	H_3	W_R	H_R	D	h	d	P	E	(mm)	C(kN)	C_0 (kN)	M_R kN-m	M_P kN-m	M_Y kN-m	滑块 Block kg	滑轨 Rail kg/m
EGH15SA	24	4.5	9.5	34	26	4	-	23.1	41.1	14.8	5.7	M4x6	6	5.5	6	15	12.5	7.5	5.3	4.5	60	20	M4x16	5.35	9.40	0.08	0.04	0.04	0.09	1.25
EGH15CA							26	39.8	57.8	10.15														7.83	16.19	0.13	0.10	0.10	0.15	
EGH20SA	28	6	11	42	32	5	-	29	51.2	18.75	12	M5x7	7.5	6	6	20	15.5	9.5	8.5	6	60	20	M5x16	7.23	12.74	0.13	0.06	0.06	0.15	2.08
EGH20CA							32	48.1	70.3	12.3														10.31	21.13	0.22	0.16	0.16	0.24	
EGH25SA	33	7	12.5	48	35	6.5	-	35.5	59.7	21.9	12	M6x9	8	8	8	23	18	11	9	7	60	20	M6x20	11.40	19.50	0.23	0.12	0.12	0.25	2.67
EGH25CA							35	59	83.2	16.15														16.27	32.40	0.38	0.32	0.32	0.41	
EGH30SA	42	10	16	60	40	10	-	41.5	71.9	26.75	12	M8x12	9	8	9	28	23	14	12	9	80	20	M8x25	16.42	28.10	0.40	0.21	0.21	0.45	4.35
EGH30CA							40	70	100.4	21.05														23.70	47.46	0.68	0.55	0.55	0.76	

注：1kgf=9.81N

EG 系列线性直线导轨尺寸表
Dimensions for EG Series Linear Guideways

EGW-SA / EGW-CA

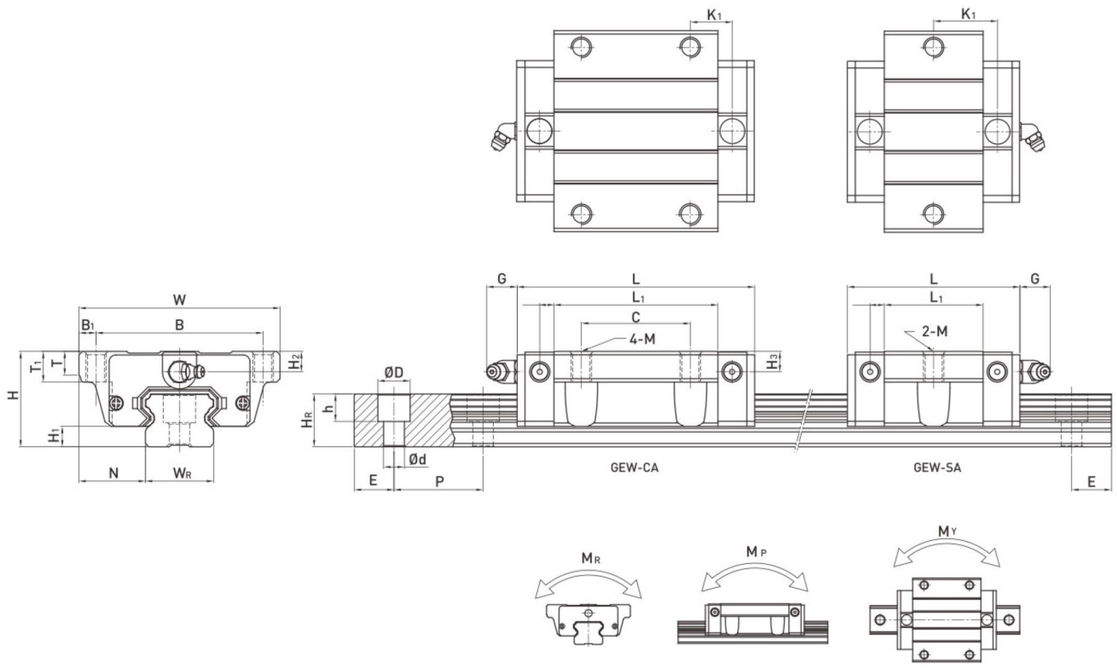

型号 Model No.	组件尺寸 (mm) Dimensions of Assembly			滑块尺寸 (mm) Dimensions of Block												滑轨尺寸 (mm) Dimensions of Rail							滑轨固定螺栓尺寸 Mounting Bolt for Rail	额定动载核 Basic Dynamic Load Rating	额定静载核 Basic Static Load Rating	容许静力矩 Static Rated Moment (kgf.m)			重量 Weight	
	H	H_1	N	W	B	B_1	C	L_1	L	K_1	G	M	T	T_1	H_2	H_3	W_R	H_R	D	h	d	P	E	(mm)	C(kN)	C_0 (kN)	M_R kN-m	M_P kN-m	M_Y kN-m	滑块 Block kg	滑轨 Rail kg/m
EGW 15SA	24	4.5	18.5	52	41	5.5	-	23.1	41.1	14.8	5.7	M5	5	7	5.5	6	15	12.5	7.5	5.3	4.5	60	20	M4x16	5.35	9.40	0.08	0.04	0.04	0.12	1.25
EGW 15CA							26	39.8	57.8	10.15															7.83	16.19	0.13	0.10	0.10	0.21	
EGW 20SA	28	6	19.5	59	49	5	-	29	51.2	18.75	12	M6	7	9	6	6	20	15.5	9.5	8.5	6	60	20	M5x16	7.23	12.74	0.13	0.06	0.06	0.19	2.08
EGW 20CA							32	48.1	70.3	12.3															10.31	21.13	0.22	0.16	0.16	0.32	
EGW 25SA	33	7	25	73	60	6.5	-	35.5	59.7	21.9	12	M8	7.5	10	8	8	23	18	11	9	7	60	20	M6x20	11.40	19.50	0.23	0.12	0.12	0.35	2.67
EGW 25CA							35	59	83.2	16.15															16.27	32.40	0.38	0.32	0.32	0.59	
EGW 30SA	42	10	31	90	72	9	-	41.5	71.9	26.75	12	M10	7	10	8	9	28	23	14	12	9	80	20	M8x25	16.42	28.10	0.40	0.21	0.21	0.62	4.35
EGW 30CA							40	70	100.4	21.05															23.70	47.46	0.68	0.55	0.55	1.04	

注：1kgf=9.81N

MGN 微型线性直线导轨尺寸表
Dimensions for MGN Series Miniature Linear Guideways

MGN-C / MGN-H

MGN5

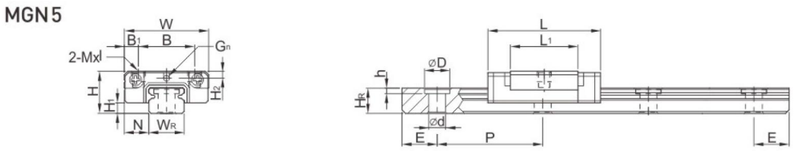

MGN7, MGN9, MGN12

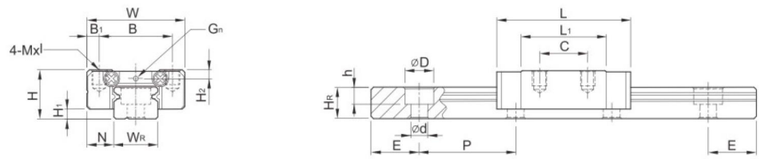

MGN15

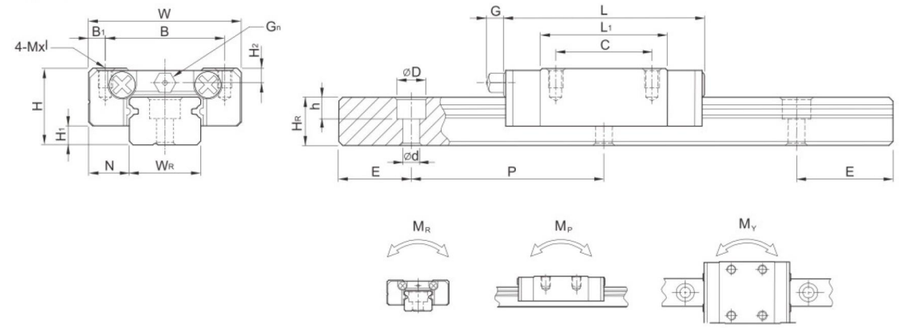

型号 Model No.	组件尺寸 (mm) Dimensions of Assembly			滑块尺寸 (mm) Dimensions of Block									滑轨尺寸 (mm) Dimensions of Rail							滑轨固定螺栓尺寸 Mounting Bolt for Rail	额定动载核 Basic Dynamic Load Rating	额定静载核 Basic Static Load Rating	容许静力矩 Static Rated Moment (kgf.m)			重量 Weight	
	H	H_1	N	W	B	B_1	C	L_1	L	G	G_n	Mxl	H_2	W_R	H_R	D	h	d	P	E	(mm)	C(kN)	C_0 (kN)	M_R N-m	M_P N-m	M_Y N-m	滑块 Block kg	滑轨 Rail kg/m
MGN5C	6	1.5	3.5	12	8	2	-	9.6	16	-	Ø0.8	M2x1.5	1	5	3.6	3.6	0.8	2.4	15	5	M2×6	0.54	0.84	2	1.3	1.3	0.008	0.15
MGN 7C	8	1.5	5	17	12	2.5	8	13.5	22.5	-	Ø1.2	M2x2.5	1.5	7	4.8	4.2	2.3	2.4	15	5	M2x6	0.98	1.24	4.70	2.84	2.84	0.010	0.22
MGN 7H							13	21.8	30.8													1.37	1.96	7.64	4.80	4.80	0.015	
MGN 9C	10	2	5.5	20	15	2.5	10	18.9	28.9	-	Ø1.4	M3x3	1.8	9	6.5	6	3.5	3.5	20	7.5	M3x8	1.86	2.55	11.76	7.35	7.35	0.016	0.38
MGN 9H							16	29.9	39.9													2.55	4.02	19.60	18.62	18.62	0.026	
MGN 12C	13	3	7.5	27	20	3.5	15	21.7	34.7	-	Ø2	M3x3.5	2.5	12	8	6	4.5	3.5	25	10	M3x8	2.84	3.92	25.48	13.72	13.72	0.034	0.65
MGN 12H							20	32.4	45.4													3.72	5.88	38.22	36.26	36.26	0.054	
MGN 15C	16	4	8.5	32	25	3.5	20	26.7	42.1	4.5	M3	M3x4	3	15	10	6	4.5	3.5	40	15	M3x10	4.61	5.59	45.08	21.56	21.56	0.059	1.06
MGN 15H							25	43.4	58.8													6.37	9.11	73.50	57.82	57.82	0.092	

注：1kgf=9.81N

MGW 微型线性直线导轨尺寸表
Dimensions for MGW Series Miniature Linear Guideways

MGW-C / MGW-H

MGW7, MGW9, MGW12

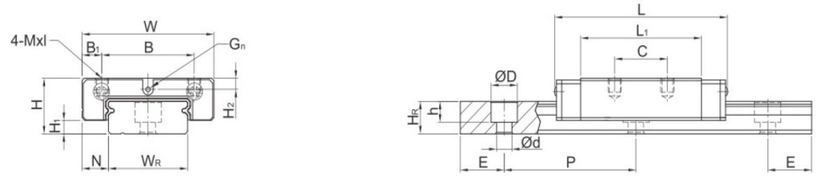

MGW15

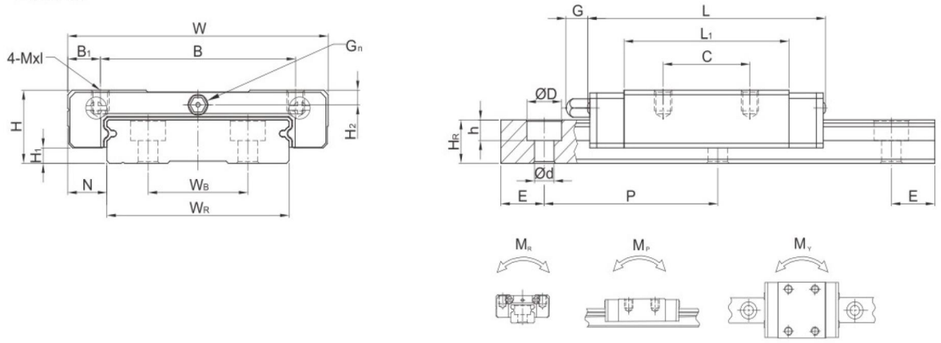

型号 Model No.	组件尺寸 (mm) Dimensions of Assembly			滑块尺寸 (mm) Dimensions of Block										滑轨尺寸 (mm) Dimensions of Rail								滑轨固定螺栓尺寸 Mounting Bolt for Rail	额定动载荷 Basic Dynamic Load Rating	额定静载荷 Basic Static Load Rating	容许静力矩 Static Rated Moment (kgf.m)			重量 Weight	
	H	H_1	N	W	B	B_1	C	L_1	L	G	G_n	Mxl	H_2	W_R	W_B	H_R	D	h	d	P	E	(mm)	C(kN)	C_0 (kN)	M_R N-m	M_P N-m	M_Y N-m	滑块 Block kg	滑轨 Rail kg/m
MGW 7C	9	1.9	5.5	25	19	3	10	21	31.2	-	Ø1.2	M3x3	1.85	14	-	5.2	6	3.2	3.5	30	10	M3x6	1.37	2.06	15.70	7.14	7.14	0.020	0.51
MGW 7H							19	30.8	41														1.77	3.14	23.45	15.53	15.53	0.029	
MGW 9C	12	2.9	6	30	21	4.5	12	27.5	39.3	-	Ø1.2	M3x3	2.4	18	-	7	6	4.5	3.5	30	10	M3x8	2.75	4.12	40.12	18.96	18.96	0.040	0.91
MGW 9H					23	3.5	24	38.5	50.7														3.43	5.89	54.54	34.00	34.00	0.057	
MGW 12C	14	3.4	8	40	28	6	15	31.3	46.1	-	Ø1.2	M3x3.6	2.8	24	-	8.5	8	4.5	4.5	40	15	M4x8	3.92	5.59	70.34	27.80	27.80	0.071	1.49
MGW 12H							28	45.6	60.4														5.10	8.24	102.70	57.37	57.37	0.103	
MGW 15C	16	3.4	9	60	45	7.5	20	38	54.8	5.2	M3	M4x4.2	3.2	42	23	9.5	8	4.5	4.5	40	15	M4x10	6.77	9.22	199.34	56.66	56.66	0.143	2.86
MGW 15H							35	57	73.8														8.93	13.38	299.01	122.60	122.60	0.215	

注：1kgf=9.81N

滚珠螺杆的公称代号
Specification Number

标准精密组合品 Model-number coding

EX.(例) SFT R 025 05 B 2 D G C5 1000 — P0

(1) (2) (3) (4) (5) (6) (7) (8) (9) (10)

(1) 螺 帽 型 号 Nut type codes

S S：单螺帽 Single nut
D：双螺帽 Double nut

F F：有法兰 With flange
C：无法兰 Without flange

T T：T型螺帽 T type nut
I：I型螺帽 I type nut
D：D型螺帽 D type nut
E：E型螺帽 E type nut
K：K型螺帽 K type nut
U：DIN规格螺帽 DIN nut
S：间行化

(SFI、DFI、SFT、DFT、SFE、SFK)

(2) 螺 母 方 向 Direction of helix

R：右 L：左 R：Right L：Left

(3) 螺杆轴外径(mm) Shaft dia.(mm)

(4) 导 程(mm) Lead (mm)

(5) 珠卷数(卷数X数列) No.of Turn (Circuits) or Turn x Row

卷数：T:1(or.07) A:1.5 (or 1.7) B:2.5 C:3.5 例：(B2=2.5X2)
(Turn) ex

(6) 法 兰 型 式 Flange type

N：无切边 S：单切边 D：双切边 N：Not cutting S:Single cutting D:Double cutting

(7) 制 程 代 码 Produce code

G:研磨 F：转造 G：Grinding F：Rolled

(8) 导程精度等级 Accuracy grade code

C0、C1、C2、C3、C5、C7、C10

(9) 螺杆轴全长 (mm) Overall length of shaft(mm)

(10) 轴方向间隙预压等级 Axial clearance and preload code

P0、P1、P2、P3、P4

SFU(DIN 69051 FORM B) 滚珠螺杆规格表

Dimension Table of SFU(DIN69051 Form B)Ball Screws

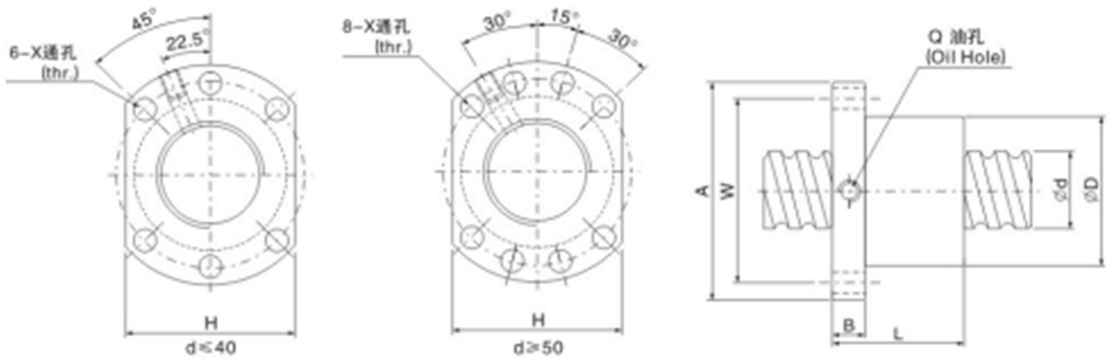

I:导程 Lead Da：珠径Ball Dia. n：珠圈数Number of Circuits K：刚性 Stiffness (Kgf/μm)
Ca：动额定负荷 Basic Dynamic Rating Load(Kgf) Coa:静额定负荷 Basic Static Rating Load(Kgf)

单位(Unit):mm

型号 Model No.	滚珠螺杆、螺帽之基准数据 Dimensions														
	d	I	Da	D	A	B	L	W	H	X	Q	n	Ca	Coa	K
SFU 1204-4	12	4	2.381	24	40	10	40	32	30	4.5		4	593	1129	12.5
★ SFU 1604-4		4	2.381	28	48	10	40	38	40	5.5	M6	4	629	1270	35
★ SFU 1605-4	16	5	3.175	28	48	10	50	38	40	5.5	M6	4	780	1790	20
★ SFU 1610-3		10	3.175	28	48	10	57	38	40	5.5	M6	3	721	1249	15
SFU 2004-4	20	4	2.381	36	58	10	42	47	44	6.6	M6	4	699	1617	41
★ SFU 2005-4		5	3.175	36	58	10	51	47	44	6.6	M6	4	1130	2380	25
SFU 2504-4	25	4	2.381	40	62	10	42	51	48	6.6	M6	4	777	2052	48
★ SFU 2505-4		5	3.175	40	62	10	51	51	48	6.6	M6	4	1280	3110	35
SFU 2506-4		6	3.969	40	62	10	54	51	48	6.6	M6	4	1528	3284	40
SFU 2508-4		8	4.762	40	62	10	63	51	48	6.6	M6	4	1941	3863	38
★ SFU 2510-4		10	4.762	40	62	12	85	51	48	6.6	M6	4	1944	3877	33
SFU 3204-4	32	4	2.381	50	80	12	44	65	62	9	M6	4	871	2661	56
★ SFU 3205-4		5	3.175	50	80	12	52	65	62	9	M6	4	1450	4150	40
SFU 3206-4		6	3.969	50	80	12	57	65	62	9	M6	4	1720	4298	47
SFU 3208-4		8	4.762	50	80	12	65	65	62	9	M6	4	2189	5079	44
★ SFU 3210-4		10	6.350	50	80	12	90	65	62	9	M6	4	3390	7170	79
★ SFU 4005-4	40	5	3.175	63	93	14	55	78	70	9	M8	4	1610	5330	49
SFU 4006-4		6	3.969	63	93	14	60	78	70	9	M6	4	1911	5458	55
SFU 4008-4		8	4.762	63	93	14	67	78	70	9	M6	4	2435	6469	52
★ SFU 4010-4		10	6.350	63	93	14	93	78	70	9	M8	4	3910	9520	50
SFU 5010-4	50	10	6.350	75	110	16	93	93	85	11	M8	4	4450	12500	65
★ SFU 5020-4		20	7.144	75	110	16	138	93	85	11	M8	4	4644	14327	59.5
★ SFU 6310-4	63	10	6.350	95	125	18	98	108	95	11	M8	4	5070	16600	80
SFU 6320-4		20	9.525	95	135	20	149	115	100	13.5	M8	4	7573	23860	84.1
★ SFU 8010-4	80	10	6.350	105	145	20	98	125	110	13.5	M8	4	5620	21300	90
SFU 8020-4		20	9.525	125	165	25	154	145	130	13.5	M8	4	8485	30895	84.1
SFU10020-4	100	20	9.525	150	202	30	180	170	155	17.5	M8	4	9420	39183	110.1

备注：有标注 ★ 记号者可制作左螺纹 Note:with sign ★ can produce left helix

DFU(DIN 69051 form B) 滚珠螺杆规格表

Dimension Table of DFU(DIN69051 Form B)Ball Screws

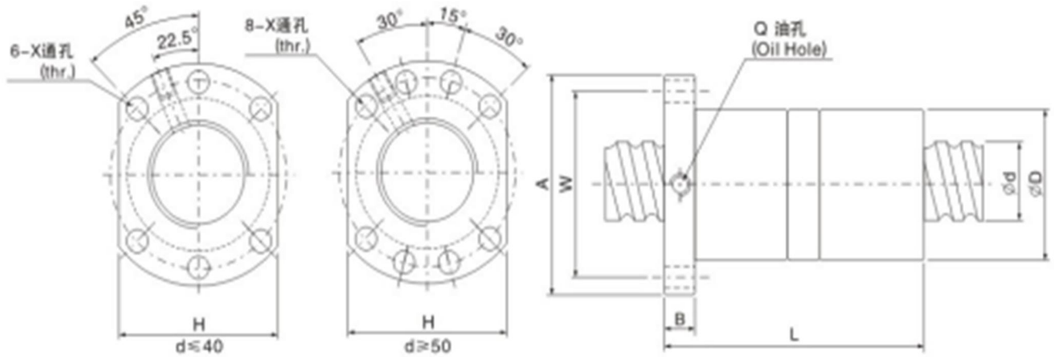

I:导程 Lead Da：珠径Ball Dia. n：珠圈数Number of Circuits K：刚性 Stiffness (Kgf/μm)
Ca：动额定负荷 Basic Dynamic Rating Load(Kgf) Coa:静额定负荷 Basic Static Rating Load(Kgf)

单位(Unit):mm

型号 Model No.	滚珠螺杆、螺帽之基准数据 Dimensions														
	d	I	Da	D	A	B	L	W	H	X	Q	n	Ca	Coa	K
★ DFU 1604-4		4	2.381	28	48	10	80	38	40	5.5	M6	4	629	1270	35
★ DFU 1605-4	16	5	3.175	28	48	10	100	38	40	5.5	M6	4	780	1790	20
★ DFU 1610-3		10	3.175	28	48	10	118	38	40	5.5	M6	3	721	1249	15
DFU 2004-4	20	4	2.381	36	58	10	80	47	44	6.6	M6	4	699	1617	41
★ DFU 2005-4		5	3.175	36	58	10	101	47	44	6.6	M6	4	1130	2380	25
DFU 2504-4	25	4	2.381	40	62	10	80	51	48	6.6	M6	4	777	2032	48
★ DFU 2505-4		5	3.175	40	62	10	101	51	48	6.6	M6	4	1280	3110	35
DFU 2506-4		6	3.969	40	62	10	105	51	48	6.6	M6	4	1528	3284	40
DFU 2508-4		8	4.762	40	62	10	120	51	48	6.6	M6	4	1941	3863	38
★ DFU 2510-4		10	4.762	40	62	12	145	51	48	6.6	M6	4	1944	3877	33
DFU 3204-4	32	4	2.381	50	80	12	80	65	62	9	M6	4	871	2661	56
★ DFU 3205-4		5	3.175	50	80	12	102	65	62	9	M6	4	1450	4150	40
DFU 3206-4		6	3.969	50	80	12	105	65	62	9	M6	4	1720	4298	47
DFU 3208-4		8	4.762	50	80	12	122	65	62	9	M6	4	2189	5079	44
★ DFU 3210-4		10	6.350	50	80	12	162	65	62	9	M6	4	3390	7170	79
★ DFU 4005-4	40	5	3.175	63	93	14	105	78	70	9	M8	4	1610	5330	49
DFU 4006-4		6	3.969	63	93	14	108	78	70	9	M6	4	1911	5458	55
DFU 4008-4		8	4.762	63	93	14	132	78	70	9	M6	4	2435	6469	52
★ DFU 4010-4		10	6.350	63	93	14	165	78	70	9	M8	4	3910	9520	50
DFU 5010-4	50	10	6.350	75	110	16	171	93	85	11	M8	4	4450	12500	65
★ DFU 5020-4		20	7.144	75	110	16	280	93	85	11	M8	4	4644	14327	59.5
★ DFU 6310-4	63	10	6.350	95	125	18	182	108	95	11	M8	4	5070	16600	80
DFU 6320-4		20	9.525	95	135	20	290	115	100	13.5	M8	4	7573	23860	84.1
★ DFU 8010-4	80	10	6.350	105	145	20	182	125	110	13.5	M8	4	5620	21300	90
DFU 8020-4		20	9.525	125	165	25	295	145	130	13.5	M8	4	8485	30895	84.1
DFU10020-4	100	20	9.525	150	202	30	340	170	155	17.5	M8	4	9420	39183	300

备注：有标注 ★ 记号者可制作左螺纹 Note:with sign ★ can produce left helix

SFI 滚珠螺杆规格表
Dimension Table of SFI Ball Screws

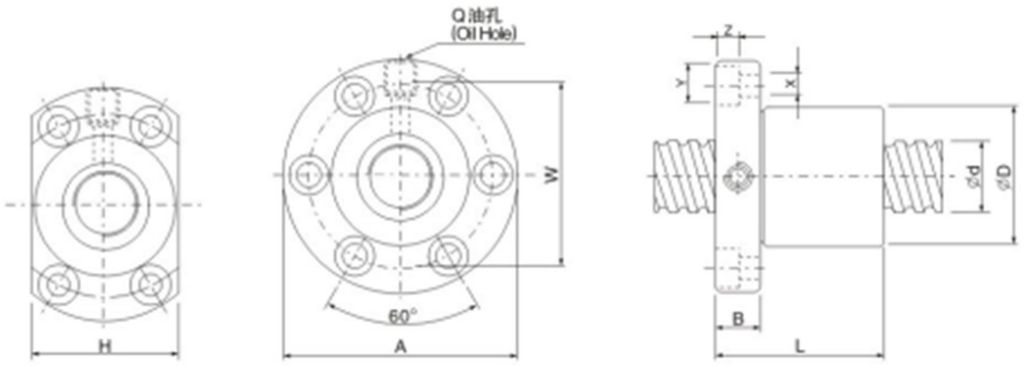

l:导程 Lead Da：珠径Ball Dia. n：珠圈数Number of Circuits K：刚性 Stiffness (Kgf/μm)
Ca：动额定负荷 Basic Dynamic Rating Load(Kgf) Coa:静额定负荷 Basic Static Rating Load(Kgf)

单位(Unit):mm

型号 Model No.	滚珠螺杆、螺帽之基本数据 Dimensions																
	d	l	Da	D	A	B	L	W	H	X	Y	Z	Q	n	Ca	Coa	K
★ SFI 1604-4	16	4	2.381	30	49	10	45	39	34	4.5	8	4.5	M6	4	640	1340	16
★ SFI 1605-4		5	3.175	30	49	10	50	39	34	4.5	8	4.5	M6	4	780	1790	20
★ SFI 1610-3		10	3.175	34	58	10	57	45	34	5.5	9.5	5.5	M6	3	833	1249	15
★ SFI 2004-4	20	4	2.381	34	57	11	46	45	40	5.5	9.5	5.5	M6	4	670	1480	25
★ SFI 2005-4		5	3.175	34	57	11	51	45	40	5.5	9.5	5.5	M6	4	1130	2380	25
★ SFI 205T-4		5.08	3.175	34	57	11	51	45	40	5.5	9.5	5.5	M6	4	1130	2380	25
★ SFI 2504-4	25	4	2.381	40	63	11	46	51	46	5.5	9.5	5.5	M6	4	760	1950	31
★ SFI 2505-4		5	3.175	40	63	11	51	51	46	5.5	9.5	5.5	M8	4	1280	3110	35
★ SFI 2510-4		10	4.762	46	72	12	85	58	52	6.5	11	6.5	M6	4	1944	3877	33
★ SFI 3204-4	32	4	2.381	46	72	12	47	58	52	6.5	11	6.5	M6	4	860	3050	40
★ SFI 3205-4		5	3.175	46	72	12	52	58	52	6.5	11	6.5	M8	4	1450	4150	40
SFI 3210-4		10	6.35	54	88	15	90	70	62	9	14	8.5	M8	4	3390	7170	40
★ SFI 4005-4	40	5	3.175	56	90	15	55	72	64	9	14	8.5	M8	4	1610	5330	49
SFI 4010-4		10	6.35	62	104	18	93	82	70	11	17.5	11	M8	4	3910	9520	50
SFI 5010-4	50	10	6.35	72	114	18	93	92	82	11	17.5	11	M8	4	4450	12500	65
SFI 6310-4	63	10	6.35	85	131	22	98	107	95	14	20	13	M8	4	5070	16600	80
SFI 8010-4	80	10	6.35	105	150	22	98	127	115	14	20	13	M8	4	5620	21300	90

备注：有标注 ★ 记号者可制作左螺纹 Note:with sign ★ can produce left helix

DFI 滚珠螺杆规格表
Dimension Table of DFI Ball Screws

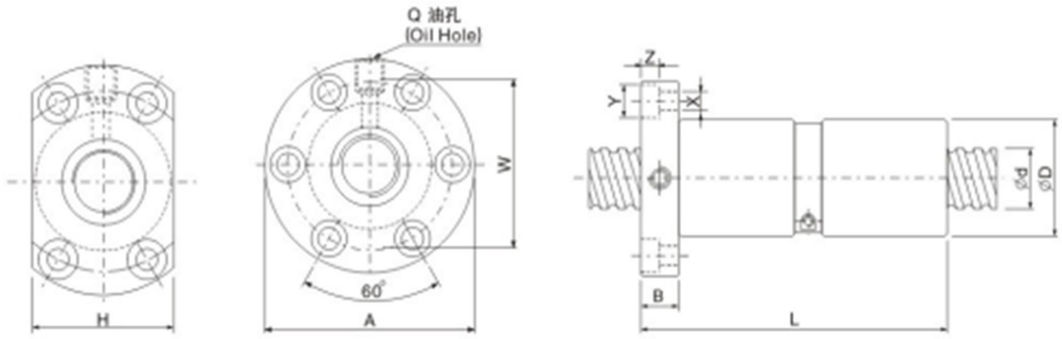

l:导程 Lead Da：珠径Ball Dia. n：珠圈数Number of Circuits K：刚性 Stiffness (Kgf/μm)
Ca：动额定负荷 Basic Dynamic Rating Load(Kgf) Coa:静额定负荷 Basic Static Rating Load(Kgf)

单位(Unit):mm

型号 Model No.	滚珠螺杆、螺帽之基本数据 Dimensions																
	d	l	Da	D	A	B	L	W	H	X	Y	Z	Q	n	Ca	Coa	K
★ DFI 1604-4	16	4	2.381	30	49	10	80	39	34	4.5	8	4.5	M6	4	640	1340	35
★ DFI 1605-4		5	3.175	30	49	10	100	39	34	4.5	8	4.5	M6	4	780	1790	36
★ DFI 2004-4	20	4	2.381	34	57	11	80	45	40	5.5	9.5	5.5	M6	4	670	1480	41
★ DFI 2005-4		5	3.175	34	57	11	101	45	40	5.5	9.5	5.5	M6	4	1130	2380	45
★ DFI 2504-4	25	4	2.381	40	63	11	80	51	46	5.5	9.5	5.5	M6	4	760	1950	48
★ DFI 2505-4		5	3.175	40	63	11	101	51	46	5.5	9.5	5.5	M8	4	1280	3110	63
★ DFI 2510-4		10	4.762	46	72	12	145	58	52	6.5	11	6.5	M6	4	1944	3877	65
DFI 3204-4	32	4	2.381	46	72	12	80	58	52	6.5	11	6.5	M6	4	860	3050	56
DFI 3205-4		5	3.175	46	72	12	102	58	52	6.5	11	6.5	M8	4	1450	4150	72
★ DFI 3210-4		10	6.35	54	88	15	162	70	62	9	14	8.5	M8	4	3390	7170	72
★ DFI 4005-4	40	5	3.175	56	90	15	105	72	64	9	14	8.5	M8	4	1610	5330	98
★ DFI 4010-4		10	6.35	62	104	18	165	82	70	11	17.5	11	M8	4	3910	9520	90
★ DFI 5010-4	50	10	6.35	72	114	18	171	92	82	11	17.5	11	M8	4	4450	12500	117
★ DFI 6310-4	63	10	6.35	85	131	22	182	107	95	14	20	13	M8	4	5070	16600	114
★ DFI 8010-4	80	10	6.35	105	150	22	182	127	115	14	20	13	M8	4	5620	21300	162

备注：有标注 ★ 记号者可制作左螺纹 Note:with sign ★ can produce left helix

SCI 滚珠螺杆规格表
Dimension Table of SCI Ball Screws

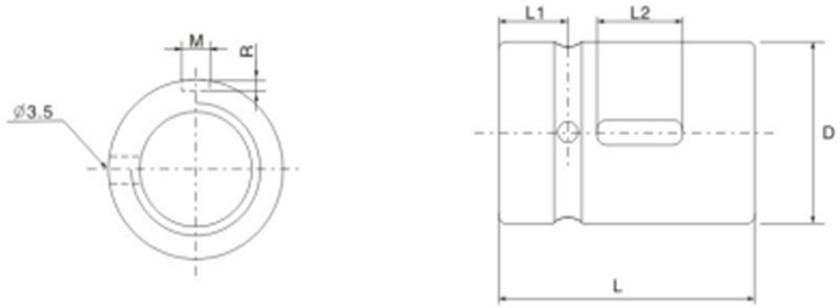

I:导程 Lead Da：珠径Ball Dia. n：珠圈数Number of Circuits K：刚性 Stiffness (Kgf/μm)
Ca：动额定负荷 Basic Dynamic Rating Load(Kgf) Coa:静额定负荷 Basic Static Rating Load(Kgf)

单位(Unit):mm

型号 Model No.	滚珠螺杆、螺帽之基准数据 Dimensions												
	d	I	Da	D	L	L1	L2	M	R	n	Ca	Coa	K
SCI 1604-4	16	4	2.381	30	40	9	15	3	1.5	4	640	1340	16
SCI 1605-4		5	3.175	30	45	9	20	5	3	4	780	1790	20
SCI 2004-4	20	4	2.381	34	40	9	15	3	1.5	4	670	1480	25
★ SCI 2005-4		5	3.175	34	45	9	20	5	3	4	1130	2380	25
SCI 2504-4	25	4	2.381	40	40	9	15	3	1.5	4	760	1950	31
★ SCI 2505-4		5	3.175	40	45	9	20	5	3	4	1280	3110	35
SCI 2510-4		10	4.762	46	85	13	30	5	3	4	1944	3877	33
SCI 3204-4	32	4	2.381	46	40	9	15	3	1.5	4	860	3050	40
★ SCI 3205-4		5	3.175	46	45	9	20	5	3	4	1450	4150	40
SCI 3210-4		10	6.35	54	85	13	30	5	3	4	3390	7170	40
★ SCI 4005-4	40	5	3.175	56	45	9	20	5	3	4	1610	5330	49
★ SCI 4010-4		10	6.35	62	85	13	30	5	3	4	3910	9520	50
SCI 5010-4	50	10	6.35	72	85	13	30	5	3	4	4450	12500	65
★ SCI 6310-4	63	10	6.35	85	85	13	30	6	3.5	4	5070	16600	80
SCI 8010-4	80	10	6.35	105	85	13	30	8	4.5	4	5620	21300	90

备注：有标注 ★ 记号者可制作左螺纹 Note:with sign ★ can produce left helix

型式 （TYPE） :SFE

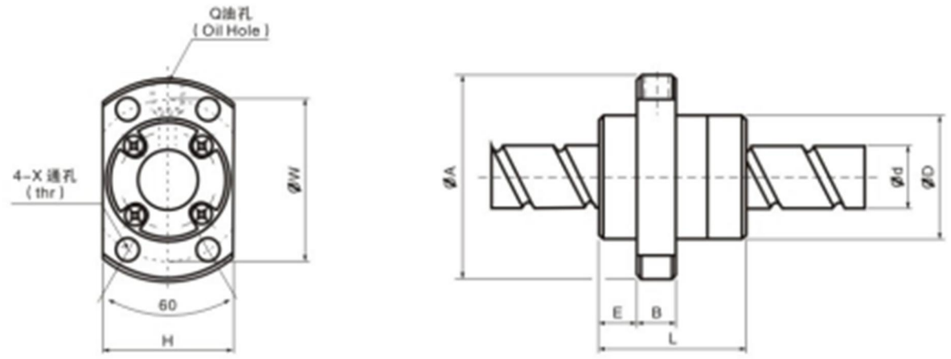

I：导程 Lead Da：珠经 Ball Dia. N：珠圈数 Number of Circuite K：刚性 Stiffness(Kgf/μm)
Ca：动额定负荷 Basic Dynamic Rating Load(Kgf) Coa：静额定负荷 Basic Static Rating Load(Kgf)

单位(Unit)：mm

型号 Type	滚珠丝杠、螺母之基准数据 Dimensions															
	d	I	Da	D	A	E	B	L	X	W	H	Q	N	Ca	Coa	K
SFE1616-3	16	16	2.778	32	53	10.1	10	38	4.5	42	34	M6	1.7×2	650	1280	19
SFE1616-6		16	2.778	32	53	10.1	10	38	4.5	42	34	M6	1.7×4	1180	2550	36
SFE1632-3	16	32	3.175	34	55	10.5	10	34	5.5	45	36	M6	0.7×2	410	680	21
SFE1632-6		32	3.175	34	55	10.5	10	34	5.5	45	36	M6	0.7×4	820	1360	41
SFE2020-3	20	20	3.175	39	62	11.5	10	47	5.5	50	41	M6	1.7×2	980	2140	25
SFE2020-6		20	3.175	39	62	11.5	10	47	5.5	50	41	M6	1.7×4	1780	4280	49
SFE2040-3	20	40	3.175	38	58	11	10	41	5.5	48	40	M6	0.7×2	455	880	25
SFE2040-6		40	3.175	38	58	11	10	41	5.5	48	40	M6	0.7×4	910	1760	49
SFE2525-3	25	25	3.969	47	74	13	10	57	6.6	60	49	M6	1.7×2	1470	3350	31
SFE2525-6		25	3.969	47	74	13	12	57	6.6	60	49	M6	1.7×4	2660	6690	60
SFE2550-3	25	50	3.969	46	70	13	12	50	6.6	58	48	M6	0.7×2	685	1380	31
SFE2550-6		50	3.969	46	70	13	12	50	6.6	58	48	M6	0.7×4	1370	2760	60
SFE3232-3	32	32	4.762	58	92	16	12	71	9	74	60	M6	1.7×2	2140	5260	40
SFE3232-6		32	4.762	58	92	16	12	71	9	74	60	M6	1.7×4	3890	10500	76
SFE3264-3	32	64	4.762	58	92	15.5	12	62	9	74	60	M6	0.7×2	1000	2130	40
SFE3264-6		64	4.762	58	92	15.5	12	62	9	74	60	M6	0.7×4	2000	4260	77
SFE4040-3	40	40	6.350	73	114	19	15	89	11	93	75	M6	1.7×2	3410	8820	49
SFE4040-6		40	6.350	73	114	19	15	89	11	93	75	M6	1.7×4	6200	17600	95
SFE5050-3	50	50	7.938	90	135	21.5	20	107	14	112	92	M6	1.7×2	5100	13800	60
SFE5050-6		50	7.938	90	135	21.5	20	107	14	112	92	M6	1.7×4	7260	27600	117

型式 （TYPE） :SCM



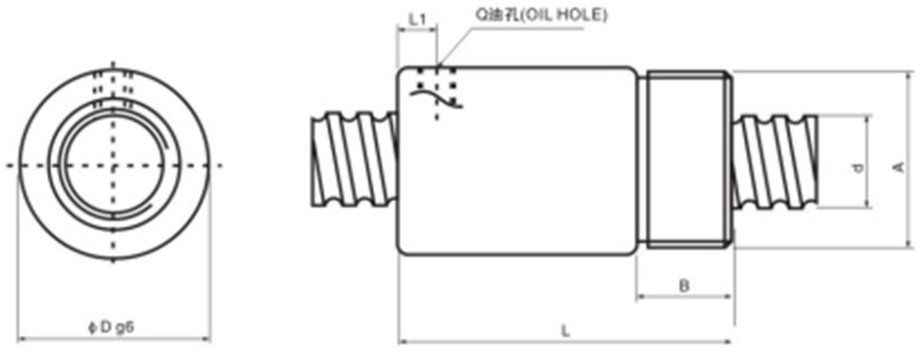

型号 Type	规格											
	d	l	Da	D	A	B	L	Q	L1	n	Ca(kgf)	Coa(kgf)	K
SCM1604-3	16	4	2.381	29	M22×1.5P	8	32	-	-	3	435	920	16
SCM1605-3	16	5	3.175	28/32	M27×1.5P	16	50	M6	6.5	4	765	1240	17
SCM1605-4	16	5	3.175	28/32	M30×1.5P	16	56	M6	6.5	4	980	1650	23
SCM2005-3	20	5	3.175	36/38	M35×1.5P	16.5	59.5	M6	7	3	860	1710	22
SCM2005-4	20	5	3.175	36/38	M35×1.5P	16.5	59.5	M6	7	4	1100	2280	28
SCM2505-3	25	5	3.175	40/42	M40×1.5P	17	50	M6	7	3	980	2300	32
SCM2505-4	25	5	3.175	40/42	M40×1.5P	17	60	M6	7	4	1250	3070	33
SCM2510-3	25	10	4.762	40/42	M40×1.5P	17	80	M6	10	3	1620	3205	26
SCM2510-4	25	10	4.762	40/42	M40×1.5P	17	90	M6	10	4	2070	4270	35
SCM3205-4	32	5	3.175	50/52	M48×1.5P	19	60	M6	7	4	1400	4080	41
SCM3210-4	32	10	6.35	50/52	M48×1.5P	19	99/93	M6	12	4	3340	7080	45
SCM4005-4	40	5	3.175	63/58	M56×1.5P	19	55/59	M8	6	4	1575	5290	49
SCM4010-4	40	10	6.35	63/65	M60×1.5P	27	93/102	M8	12	4	3850	9470	53
SCM5005-4	50	5	3.175	65/75	M72×1.5P	19	55/65	M8	6	4	1730	6763	60
SCM5010-4	50	10	6.35	75/78	M72×1.5P	29	93/104	M8	12	4	4390	12400	65

注：1、o4-o6螺母无刮刷器。
2、螺母标准品有刮刷器，如无需刮刷器，请告知业务员。
Note:1.Nuts do not have seals form o4 to 06.
Note:2.Standard nuts are no seals,if required,please advise.

SFK 滚珠螺杆规格表
Dimension Table of SFK Ball Screws

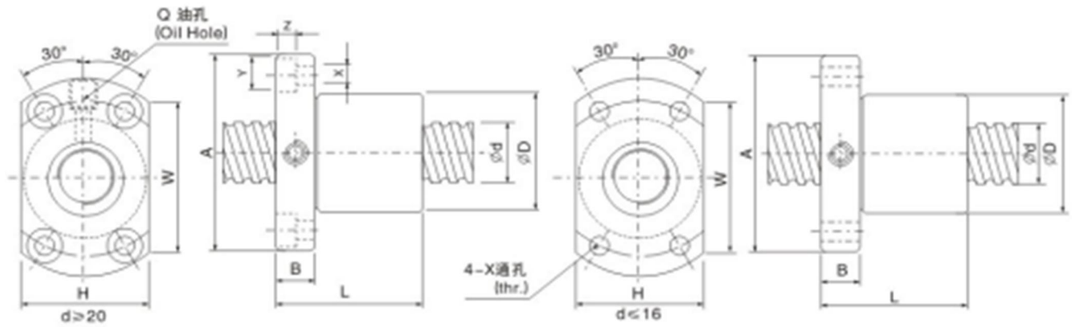

l:导程 Lead Da：珠径Ball Dia. n：珠圈数Number of Circuits K：刚性 Stiffness (Kgf/μm)
Ca：动额定负荷 Basic Dynamic Rating Load(Kgf) Coa:静额定负荷 Basic Static Rating Load(Kgf)

单位(Unit):mm

	型号 Model No.	滚珠螺杆、螺帽之基准数据 Dimensions															
		d	l	Da	D	A	B	L	W	H	X	Y	Z	Q	n	Ca	Coa	K
★	SFK0401	4	1	0.8	10	20	3	12	15	14	2.9	–	–	–	2	40	51	2.8
★	SFK0601	6	1	0.8	12	24	3.5	15	18	16	3.4	–	–	–	3	73	121	6.8
★	SFK0801	8	1	0.8	14	27	4	16	21	18	3.4	–	–	–	4	93	173	10.7
★	SFK0802		2	1.2	14	27	4	16	21	18	3.4	–	–	–	3	135	225	8.2
★	SFK0825		2.5	1.2	16	29	4	26	23	20	3.4	–	–	–	3	177	278	8.2
★	SFK1002	10	2	1.2	18	35	5	28	27	22	4.5	–	–	–	3	185	305	10.1
★	SFK1004		4	2	26	46	10	34	36	28	4.5	–	–	–	3	395	590	10.4
★	SFK1202	12	2	1.2	20	37	5	28	29	24	4.5	–	–	–	4	173	317	16.1
★	SFK1204		4	2.5	24	40	6	28	32	25	3.5	–	–	–	3	454	722	12.5
★	SFK1205		5	2.5	22	37	8	39	29	24	4.5	–	–	–	3	619	883	12.5
★	SFK1402	14	2	1.2	21	40	6	23	31	26	5.5	–	–	–	4	287	633	18.6
	SFK1602	16	2	1.2	25	43	10	40	35	29	5.5	–	–	–	4	253	670	21.2
	SFK2002	20	2	1.2	50	80	15	55	65	68	6.5	10.5	6	M6	6	397	1269	39.6
	SFK2502	25	2	1.2	50	80	13	43	65	68	6.5	10.5	6	M6	5	375	1331	41.1
	SFK2503		3	2.381	40	63	11	51	51	48	5.5	9.5	5.5	M6	6	1100	3076	50.1

注：1.ϕ4~ϕ6螺帽无刮刷器。 Nuts do not have seals fromϕ4~ϕ6.
2.螺帽标准品无刮刷器，如需刮刷器，请告知业务人员。 Standard nuts are no seals, if required, please advise.
备注：有标注★记号者可制作左螺纹 Note: with sign★can produce left helix

螺母座连接器
Nut a connector



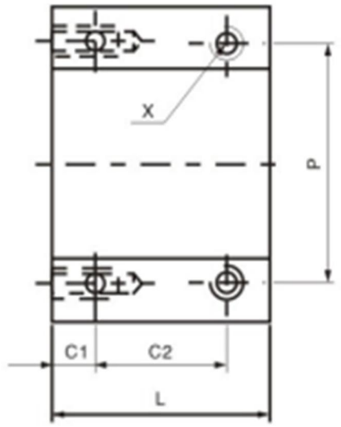

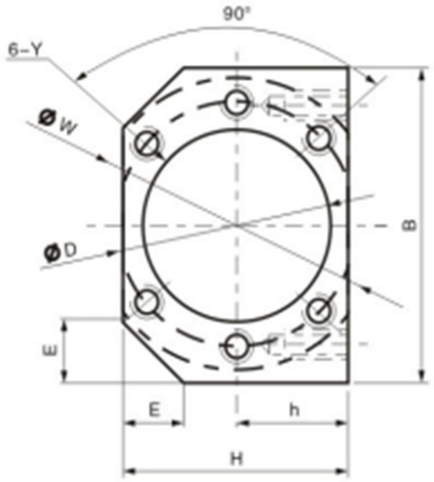

PARCA NO	SOMUN	D	B	H	h	E	L	C1	C2	P	X	W	Y
16H	1605 1610	28	52	40	20	12	40	8	24	40	M5	38	M5
1616	1616	32	54	38	19	8	40	8	24	44	M5	42	M4
20H	2005 2010	36	62	44	22	12	40	8	24	48	M6	47	M6
2020	2020	39	64	46	23	11	40	8	24	52	M6	50	M5
25H	2505 2510	40	66	48	24	13	40	8	24	50	M6	51	M6
2525	2525	47	68	56	28	9	40	8	24	50	M6	60	M6
32H	3205 3210	50	86	62	31	17	40	8	24	66	M8	65	M8
40H	4005 4010	63	100	70	35	19	40	8	24	80	M8	78	M8
50H	5010	75	116	85	42.5	22	46	10	26	92	M8	93	M8

丝杆支撑座 Support for ball screw

确认精度 Mouting the support side housing and base and checking accuracy

测量丝杠支撑座的固定端（滚珠丝杠轴端的振幅）以及丝杠支撑座的支持端（轴方向的背隙）
Move the table toward suppored-end housing side.Center the ball screw.Move the table to both directions to make sure it be balanced,then temporarily tighten the housing on the base.
Use tow dial indicators;one to check the run-out error at end of the ball screw shaft and the otherto check theaxial cleance.Finally tighten the nut,fixed-end support unit.and supported-end housing firmly.

测定轴方向背隙 Measure axial clearance

测定轴端之振幅 Measure runout

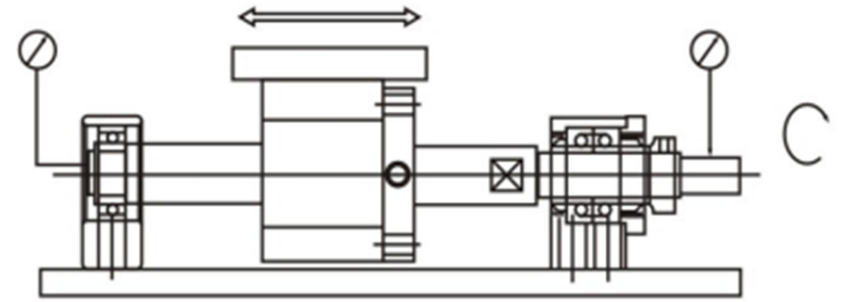

马达的连接 Connecting to the motor

马达座的确时连接
马达座及滚珠丝杠与连轴器的安装（注意安装时的精度）
安装后马达运转测试

Fix the motor to the machine.
Use the coupling to connect the motor with the ball screw.
Execute

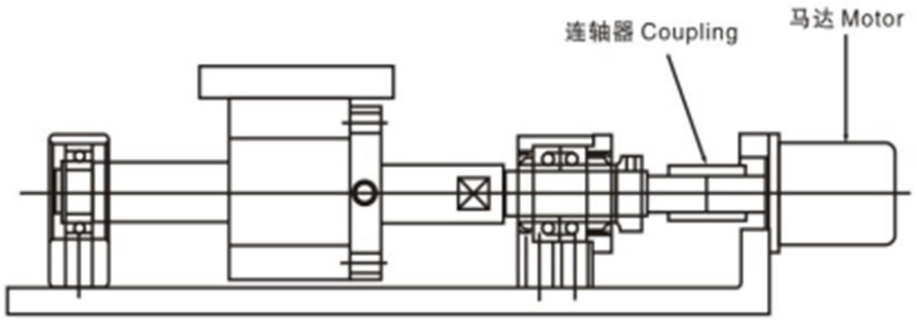

丝杆支撑座 support for ball screw

安装顺序 Mounting Procedures

固定端丝杠式支撑座与丝杠组合
丝杠支撑座零件为一体，请勿分解。
滚珠丝杠在组合时请注意丝杠支撑座的轴承与轴径尺寸的配合。
固定端丝杠支撑座与间隔环放入丝杠后，用所附的螺帽锁紧。再将六角止付螺丝固定，在固定前，先先将内附的铜片置入螺帽中固定在特殊的条件下，如有问题，请勿本公司联络。
支持端丝杠支撑座，将轴承放入丝杠内，并以C型扣环固定

Mount the fixed-end support unit on the ball screw shaft.
Do not disassemble the support unit.
When inserting the screw shaft into the support unit, makes the Condition that the oil seal lip is not deformed.
After inserting the shaft into the fixed-end support unit tighten the support Unit with look unt, In addition hold it tighter. Using the set piece and Hexagon socdet screw.
Side the supported-end bearing into the screw shaft. Put the bearing into The housing using stopper ring to hold the bearing.
C型扣环 Locating snap ring

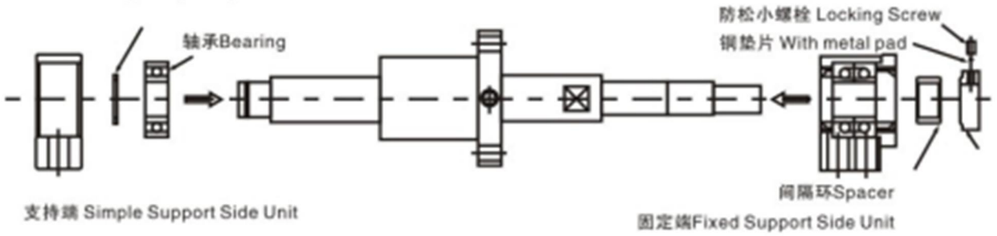

与定位滑台的固定 Mouting the table on the ball screw nut and mounting the support unit on the base

滚珠丝杠与定位滑台的台面稍为固定（假固定）
将固定端与丝杠尾端轴承组合
确认滑台导引面（滑轨）与滚珠丝杠间的平行度，将固定端及支持端，锁紧固定
将滑台推移至行程两端，以确认滚珠丝杠的顺畅性，再将丝杠与滑台，锁紧固定

Mount the ball screw nut on the table. If a bracket is used, place the ball screw nut into the bracket.
Temporarily mounts the fixed-end support unit on the base. Move the table toward the support uhit side, and center the ball screw so the table is balanced. To adiust, one of the following methods can be chosen.
Execute the adjustment with reference to the square or round support unit. Mark sure there is a clearance between the table bore and the outer circumference of the nut.
Use shim plates to center the square support unit with the center of the table. Or, create a clearance between the outer Circumference of the round support unit and the table bore.

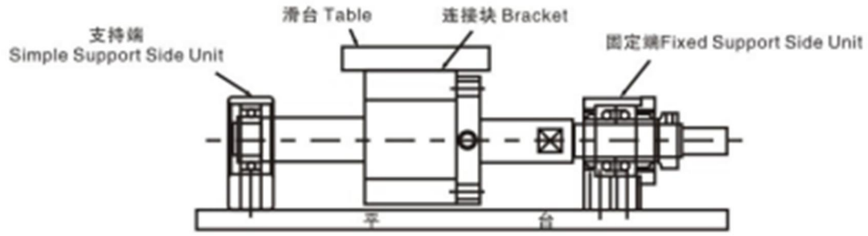

Recommended shaft end shape
建议轴端尺寸 （固定端） -BK.FK.EK

For Support Unit Type BK and FK and EK Fixed Side

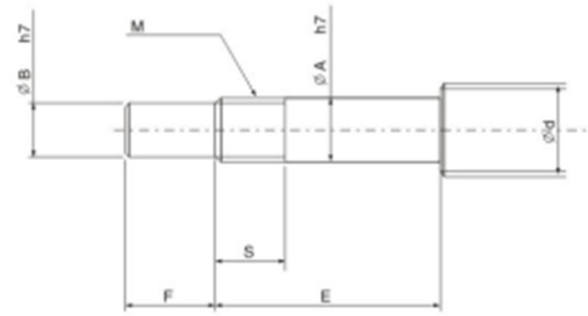

Support Unit model No. | Ball Screw shaft OD | Shaft Support Portion OD | 单位(Unit)：mm

型 号	滚珠丝杠轴外径	轴承部轴外径				公称螺纹 Metric screw thread	
BK型（Type BK）	d	A	B	E	F	M	S
BK 10	12/14/15	10	8	36	15	M10X1	16
BK 12	14/15/16	12	10	36	15	M12X1	14
BK 15	18/20	15	12	40	20	M15X1	12
BK 17	20/25	17	15	53	23	M17X1	17
BK 20	25/28	20	17	53	25	M20X1	15
BK 25	32/36	25	20	65	30	M25X1.5	18
BK 30	36/40	30	25	72	38	M30X1.5	25
BK 35	45	35	30	81	45	M35X1.5	28
BK 40	50	40	35	93	50	M40X1.5	35

Support Unit model No. | Ball Screw shaft OD | Shaft Support Portion OD | 单位(Unit)：mm

型 号		滚珠丝杠轴外径	轴承部轴外径				公称螺纹 Metric screw thread	
FK(Type FK)	EK(Type EK)	d	A	B	E	F	M	S
FK 6	EK 6	8	6	4	28	8	M6X0.75	8
FK 8	EK 8	10/12	8	6	32	9	M8X1	10
FK 10	EK 10	12/14/15	10	8	36	15	M10X1	11
FK 12	EK 12	14/15/16	12	10	36	15	M12X1	11
FK 15	EK 15	18/20	15	12	47	20	M15X1	13
FK 20	EK 20	25/28/30	20	17	62	25	M20X1	17
FK 25	–	30/32/36	25	20	76	30	M25X1.5	20
FK 30	–	36/40	30	25	72	38	M30X1.5	25

Recommended Shatf End Shape
建议轴端尺寸（支持端） -FF.EF.BF
For Support Unit Types FF and EF and BF (Floated Side)

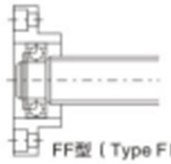
FF型（Type FF）

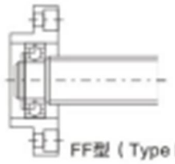
FF型（Type FF）

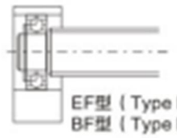
EF型（Type EF）
BF型（Type BF）

单位(Unit):mm

Support Unit model No.			Ball Screw shaft OD	Shaft Support Portion OD
型　号			滚珠丝杠轴外径	轴承部轴外径
FF型(Type FF)	EF型(Type FF)	BF型(Type FF)	d	A
FF 10	EF 10	BF 10	12/14/15	8
FF 12	EF 12	BF 12	14/15/16	10
FF 15	EF 15	BF 15	18/20	15
FF 17	–	BF 17	20/25	17
FF 20	EF 20	(BF20) 注NOTE	25/28/30	20
FF 25	–	BF 25	30/32/36	25
FF 30	–	BF 30	36/40	30
–	–	BF 35	40/45	35
–	–	BF 40	50	40

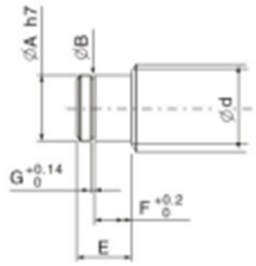

(注)
尺寸表中的(　　)尺寸表示BF20的尺寸。它与FF20及EF20的尺寸不同，因此订货时请务必告知所使用的支撑单元型号。

Note:
In this table,dimensions in parentheses are those of type BF20.These dimensions differ from those of type FF20 and EF20.When placing an order,always specify the model number of the Support Unit to be used.

单位(Unit):mm

扣环沟槽 Snap-ring Groove			
E	B	F	G
10	7.6	7	0.9
11	9.6	8	1.15
13	14.3	9	1.15
16	16.2	12	1.15
19(16)	19	14(12)	1.35
20	23.9	15	1.35
21	28.6	16	1.75
22	33	17	1.75
23	38	18	1.75

BK　丝杆支撑座
固定端 Fixed Side

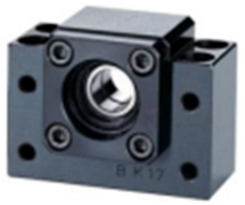

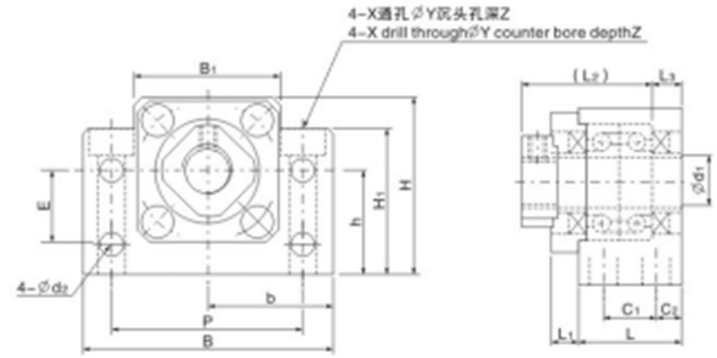

单位(Unit):mm

公称型号 Model No.	d1	L	L1	L2	L3	C1	C2	B	H	b±0.02	h±0.02	B1	H1	E	P	d2	X	Y	Z
BK 10	10	25	5	29	5	13	6	60	39	30	22	34	32.5	15	46	5.5	6.6	10.8	5
BK 12	12	25	5	29	5	13	6	60	43	30	25	34	32.5	18	46	5.5	6.6	10.8	1.5
BK 15	15	27	6	32	6	15	6	70	48	35	28	40	38	18	54	5.5	6.6	11	6.5
BK 17	17	35	9	44	7	19	8	86	64	43	39	50	55	28	68	6.6	9	14	8.5
BK 20	20	35	8	43	8	19	8	88	60	44	34	52	50	22	70	6.6	9	14	8.5
BK 25	25	42	12	54	9	22	10	106	80	53	48	64	70	33	85	9	11	17.5	11
BK 30	30	45	14	61	9	23	11	128	89	64	51	76	78	33	102	11	14	20	13
BK 35	35	50	14	67	12	26	12	140	96	70	52	88	79	35	114	11	14	20	13
BK 40	40	61	18	76	15	33	14	160	110	80	60	100	90	37	130	14	18	26	17.5

BF
支持端 Floated Side



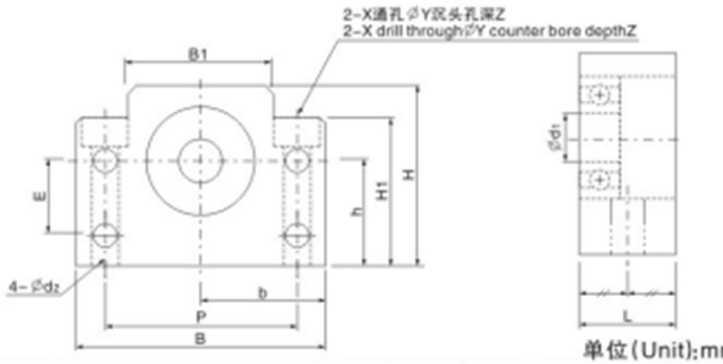

单位(Unit):mm

公称型号 Model No.	d1	L	B	H	b±0.02	h±0.02	B1	H1	E	P	d2	X	Y	Z
BF 10	8	20	60	39	30	22	34	32.5	15	46	5.5	6.6	10.8	5
BF 12	10	20	60	43	30	25	34	32.5	18	46	5.5	6.6	10.8	1.5
BF 15	15	20	70	48	35	28	40	38	18	54	5.5	6.6	11	6.5
BF 17	17	23	86	64	43	39	50	55	28	68	6.6	9	14	8.5
BF 20	20	26	88	60	44	34	52	50	22	70	6.6	9	14	8.5
BF 25	25	30	106	80	53	48	64	70	33	85	9	11	17.5	11
BF 30	30	32	128	89	64	51	76	78	33	102	11	14	20	13
BF 35	35	32	140	96	70	52	88	79	35	114	11	14	20	13
BF 40	40	37	160	110	80	60	100	90	37	130	14	18	26	17.5

EK 丝杠支撑座
固定端 Fixed Side

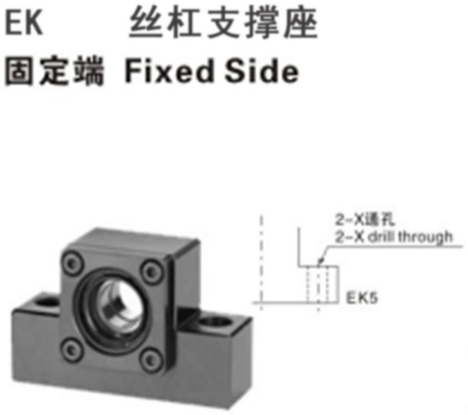

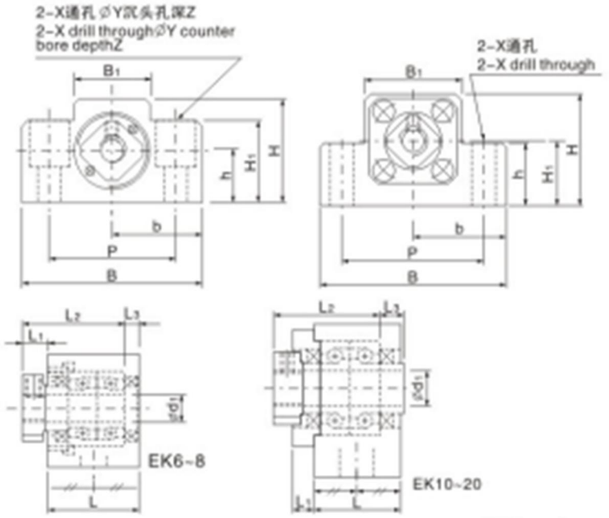

单位(Unit):mm

公称型号 Model No.	d1	L	L1	L2	L3	B	H	b ±0.02	h ±0.02	B1	H1	P	X	Y	Z
EK 5	5	16.5	5.5	18.5	3.5	36	21	18	11	20	8	28	4.5	–	–
EK 6	6	20	5.5	22	3.5	42	25	21	13	18	20	30	4.5	9.5	11
EK 8	8	23	7	26	4	52	32	26	17	25	26	38	6.6	11	12
EK 10	10	24	6	29.5	6	70	43	35	25	36	24	52	9	–	–
EK 12	12	24	6	29.5	6	70	43	35	25	36	24	52	9	–	–
EK 15	15	25	6	35	5	80	49	40	30	41	25	60	11	–	–
EK 20	20	42	10	50	10	95	58	47.5	30	56	25	75	11	–	–

EF
支持端 Floated Side

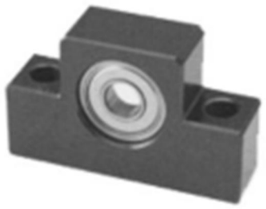

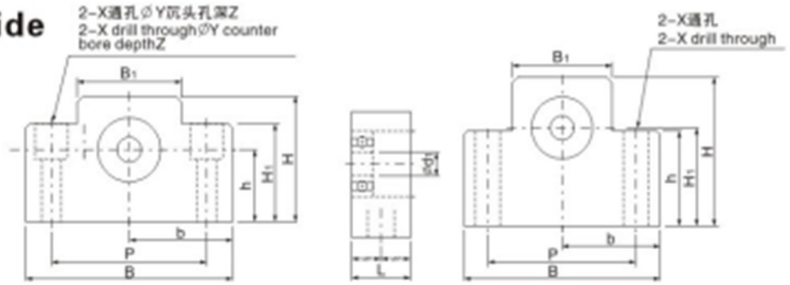

单位(Unit):mm

公称型号 Model No.	d1	L	B	H	b ±0.02	h ±0.02	B1	H1	P	X	Y	Z
EF 6	6	12	42	25	21	13	18	20	30	5.5	9.5	11
EF 8	6	14	52	32	26	17	25	26	38	6.6	11	12
EF 10	8	20	70	43	35	25	36	24	52	9	–	–
EF 12	10	20	70	43	35	25	36	24	52	9	–	–
EF 15	15	20	80	49	40	30	41	25	60	9	–	–
EF 20	20	26	95	58	47.5	30	56	25	72	11	–	–

FK
固定端 Fixed Side



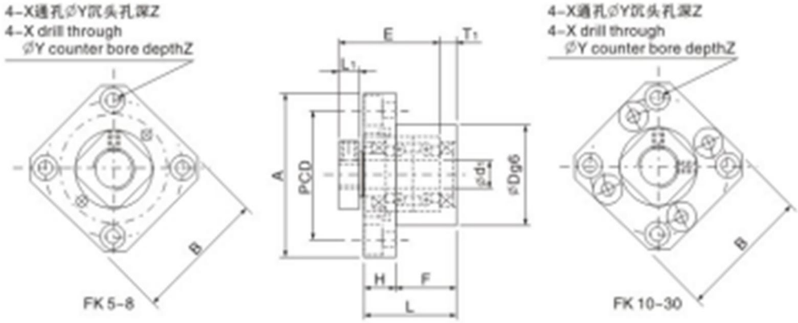

公称型号 Model No.	d1	L	H	F	E	Dg6	A	PCD	B	L1	T1	X	Y	Z
FK 5	5	16.5	6	10.5	18.5	20	34	26	26	5.5	3.5	3.4	6.5	4
FK 6	6	20	7	13	22	22	36	28	28	5.5	3.5	3.4	6.5	4
FK 8	8	23	9	14	26	28	43	35	35	7	4	3.4	6.5	4
FK 10	10	27	10	17	29.5	34	52	42	42	7.5	5	4.5	8	4
FK 12	12	27	10	17	29.5	36	54	44	44	7.5	5	4.5	8	4
FK 15	15	32	15	17	36	40	63	50	52	10	6	5.5	9.5	6
FK 20	20	52	22	30	50	57	86	70	68	8	10	6.5	11	10
FK 25	25	57	27	30	60	63	98	80	79	13	10	9	15	13
FK 30	30	62	30	32	61	75	117	95	93	11	12	11	17.5	15

FF
支持端 Floated Side





单位(Unit):mm

公称型号 Model No.	d1	L	H	F	Dg6	A	PCD	B	X	Y	Z
FF 6	6	10	6	4	22	36	28	28	3.4	6.5	4
FF 10	8	12	7	5	28	43	35	35	3.4	6.5	4
FF 12	10	15	7	8	34	52	42	42	4.5	8	4
FF 15	15	17	9	8	40	63	50	52	5.5	9.5	5.5
FF 20	20	20	11	9	57	85	70	68	6.6	11	6.5
FF 25	25	24	14	10	63	98	80	79	9	14	8.5
FF 30	30	27	18	9	75	117	95	93	11	17.5	11

>> 联轴器
Coupling

■ 梅花联轴器 Plum coupling

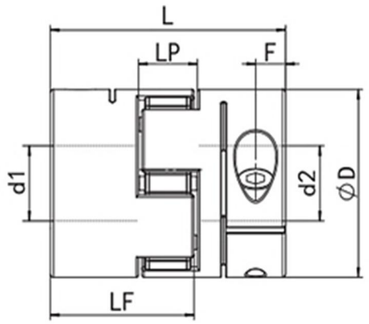

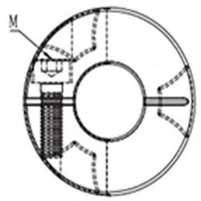



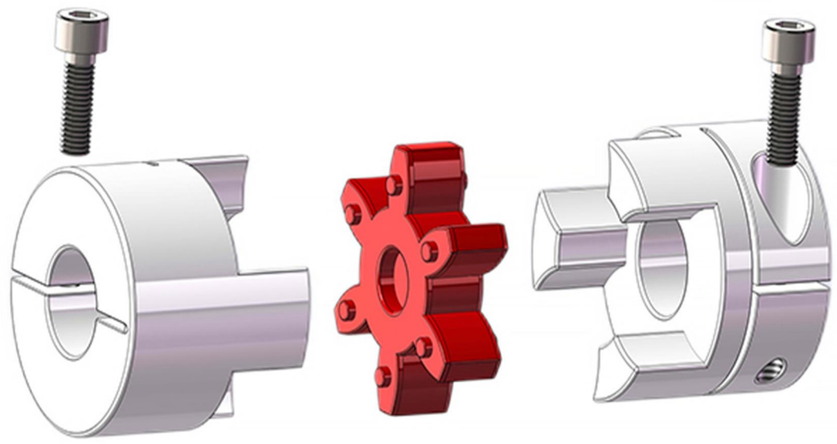

■ 型号举例/Example: JFC - □□ × □□ - □□ × □□

系列号	外径	长度	d1轴径	d2轴径
Series	Diameter	Lenght	d1Bore	d2Bore

例:JFC-40×50-10×14
J:JIANA(伽纳)
F:Plumflower(梅花型)
C:Clamp(夹紧型固定)
40:Diameter (外径尺寸)
50:Length (总长度)
10:d1bore (d1轴径尺寸)
14:d2bore (d2轴径尺寸)

说明:如果需要另加键槽,则以非标形式定做,请在型号轴径尺寸后加K,
例:JFC-40×50-10K×14K,则表示两内孔都开键槽。

外形尺寸 / Table of dimensions

单位：mm

型号	D	L	LF	LP	F	M	d1*d2 标准孔径（H7）		拧紧扭矩 (n.m)
							Mim	Max	
JFC-20	20	25	16.6	8.6	4	M3	3	10	1.5
JFC-30	30	35	22.5	10.9	5.75	M4	5	16	3.5
JFC-30	30	40	25	10.9	7	M4	5	16	3.5
JFC-40	40	50	31.1	13.7	10	M5	6	24	8
JFC-40	40	55	33.6	13.7	10	M5	6	24	8
JFC-40	40	66	39.1	13.7	12.75	M5	6	24	8
JFC-55	55	78	46.2	16.1	15.5	M6	12	32	13

技术参数 / Technical Data

单位：mm

型号	额定扭矩 (N.m)	额定扭矩 (M.M)	额定扭矩 (∠°)	额定扭矩 (M.M)	额定扭矩 (RPM)	额定扭矩 (N.m)	惯性矩 (N.M)	重量 (g)
JFC-20	2.8	0.02	1	±0.60	17000	55	1.0×10^{-5}	15
JFC-30	6.5	0.02	1	±0.60	12000	72	6.2×10^{-6}	50
JFC-30	6.5	0.02	1	±0.60	12000	72	6.2×10^{-6}	60
JFC-40	32	0.02	1	±0.80	10000	450	3.8×10^{-5}	115
JFC-40	32	0.02	1	±0.80	10000	500	3.8×10^{-5}	127
JFC-40	32	0.02	1	±0.80	10000	550	3.9×10^{-5}	154
JFC-55	46	0.02	1	±0.80	8000	1500	1.6×10^{-3}	341

键槽加工对照表 / Keyway processing

单位：mm

轴径尺寸	键槽标准加工尺寸				键槽尺寸	键槽加工标准图
	b		b		bxh	
d1/d2	开槽宽度	公差	开槽深度	公差		
Φ6~Φ7.9	2	±0.0125	1.0	+0.10	2×2	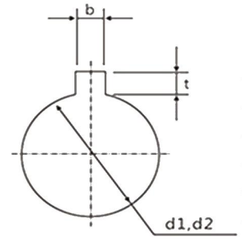
Φ8~Φ10	3	±0.0150	1.4		3×3	
Φ10.1~Φ12	4		1.8		4×4	
Φ12.1~Φ17	5		2.3		5×5	
Φ17.1~Φ22	6	±0.0180	2.8		6×6	
Φ22.1~Φ30	8		3.3	+0.20	8×7	
Φ30.1~Φ38	10	±0.0215	3.3		10×8	
Φ38.1~Φ44	12		3.8		12×8	
Φ44.1~Φ50	14		4.3		14×9	
Φ50.1~Φ58	16		4.4		16×10	
Φ58.1~Φ65	18		4.4		18×11	

■ 单膜片联轴器　Single diaphragm coupling





不锈钢一体化膜片组
Stainless steel diaphragm assembly

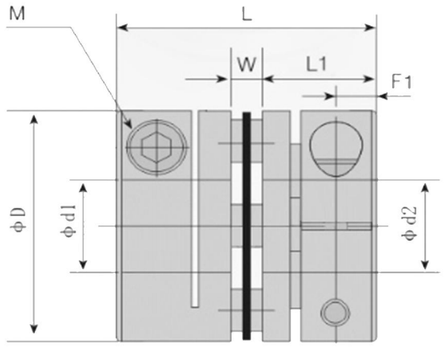

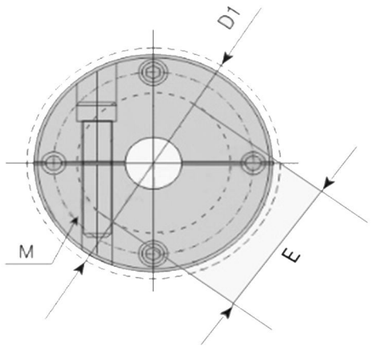

型号 Model	d1/d2 孔径 最小孔径	d1/d2 孔径 最大孔径	D	L	W	L1	M	F	E	拧紧力矩 (N*m)	额定扭矩 (N*m)	最大扭矩 (N*m)	容许转速 (rpm)	转动惯量 ($kg*m^2$)	静态扭矩刚性 (N*m/rad)	容许径向 (mm)	容许角向 (°)	容许轴向 (mm)	重量 (g)
WQ-D19L20	3	8	19	20	1.5	9	M3	3.0	8	0.8	2	4	10000	$6.3*10^{-7}$	560	0.02	1.5	±0.1	11
WQ-D26L26	4	10	26	26	2.4	12	M3	3.5	10	1.5	3.5	7	10000	$2.6*10^{-6}$	1125	0.02	1.5	±0.2	24
WQ-D32L29	6	14	32	29	2.6	13	M3	3.5	16	1.5	8	16	10000	$6.7*10^{-6}$	2100	0.02	1.5	±0.2	40
WQ-D34L32	6	14	34	32	2.64	14.5	M4	4.3	16	2.5	8	16	10000	$8.5*10^{-6}$	2550	0.02	1.5	±0.2	46
WQ-D39L34	8	19	39	34	3.2	15.5	M4	4.5	19	2.5	15	30	10000	$1.6*10^{-5}$	3900	0.02	1.5	±0.2	78
WQ-D44L35	8	22	44	35	3	16	M4	4.6	22	2.5	18	36	10000	$2.4*10^{-5}$	4500	0.02	1.5	±0.3	96
WQ-D50L40	8	26	50	40	3.1	18	M5	5.0	26	6	25	50	10000	$4.7*10^{-5}$	5000	0.02	1.5	±0.3	175
WQ-D56L45	10	28	56	45	4.06	20	M5	5.7	29	6	30	60	10000	$8.9*10^{-5}$	12900	0.02	1.5	±0.4	206
WQ-D68L54	12	35	68	54	7.3	24	M6	6.5	39	12	60	120	9000	$2.1*10^{-4}$	25800	0.02	1.5	±0.5	366
WQ-D82L68	14	45	82	68	7.3	30	M8	8.5	44	16	100	200	8000	$5.6*10^{-4}$	38700	0.02	1.5	±0.5	710
WQ-D94L68	19	50	94	68	10	30	M8	8.65	39	16	241	482	5500	$1.0*10^{-3}$	100000	0.02	1.5	±0.5	1200

■ 双膜片联轴器　Double diaphragm coupling





不锈钢一体化膜片组
Stainless steel diaphragm assembly

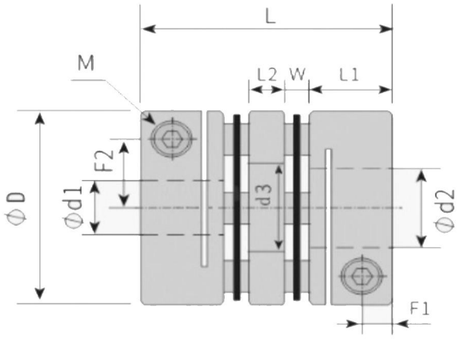

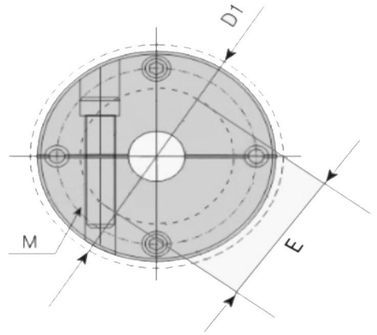

型号 Model	d1/d2 孔径 最小孔径	d1/d2 孔径 最大孔径	D	L	W	L1	L2	M	F	E	拧紧力矩 (N*m)	额定扭矩 (N*m)	最大扭矩 (N*m)	容许转速 (rpm)	转动惯量 ($kg*m^2$)	静态扭矩刚性 (N*m/rad)	容许径向 (mm)	容许角向 (°)	容许轴向 (mm)	重量 (g)
WQ-D19L26	3	8	19	26	1.5	9	5	M3	3.0	8	0.8	2	4	10000	$9.1*10^{-7}$	560	0.02	1.5	±0.1	15.5
WQ-D26L35	4	10	26	35	2.4	12	7	M3	3.5	10	1.5	3.5	7	10000	$3.6*10^{-6}$	1125	0.02	1.5	±0.2	34
WQ-D32L41	6	14	32	41	2.6	13	8.2	M3	3.5	16	1.5	8	16	10000	$6.1*10^{-6}$	2100	0.02	1.5	±0.2	64
WQ-D34L45	6	14	34	45	2.6	15	9.1	M4	4.3	16	2.5	8	16	10000	$1.2*10^{-5}$	2550	0.02	1.5	±0.2	70
WQ-D39L49	8	19	39	49	3.2	16	12	M4	4.5	19	2.5	15	30	10000	$2.6*10^{-5}$	3900	0.02	1.5	±0.2	118
WQ-D44L50	8	22	44	50	3	16	11	M4	4.6	22	2.5	18	36	10000	$4.2*10^{-5}$	4500	0.02	1.5	±0.3	142
WQ-D50L55	8	26	50	55	3.1	18	10	M5	5.0	26	6	25	50	10000	$8.2*10^{-5}$	5000	0.02	1.5	±0.3	235
WQ-D56L63	10	28	56	63	4.1	20	14	M5	5.7	29	6	30	60	10000	$1.4*10^{-4}$	12900	0.02	1.5	±0.4	296
WQ-D68L74	12	35	68	74	7.3	24	14	M6	6.5	39	12	60	120	9000	$3.6*10^{-4}$	25800	0.02	1.5	±0.5	544
WQ-D82L98	14	45	82	98	7.3	30	22	M8	8.5	44	16	100	200	8000	$1.1*10^{-3}$	38700	0.02	1.5	±0.5	1020

>>直线轴承系列

Linear bearing series

LM...UU

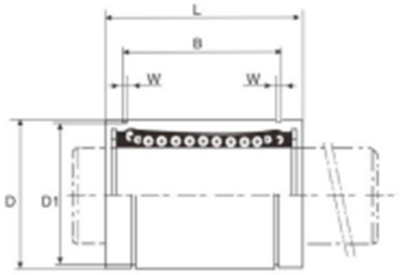



LM...UU



LM...UU-OP



LM...UU-AJ

规格型号 (Type)			间隙可调型 (Adjustment)	开口型 Open	主要尺寸 Dimensions (mm)				
					内接圆径 dr			外径 D	
						容许差 μm			容许差 μm
标准型 LM...UU	钢珠条列 No.of ball rows	重量 grf				精P	高H	mm	精・高 P.H
LM 3UU	4	1.4	-	-	3	0 -0.005	0 -0.008	7	0 -0.009
LM 4UU	4	1.9	-	-	4			8	
LM 5UU	4	4	LM 5UUAJ	-	5			10	
LM 6UU	4	8	LM 6UUAJ	-	6	0 -0.006	0 -0.009	12	0 -0.011
LM 8SU	4	11	LM 8SUAJ	-	8			15	
LM 8UU	4	16	LM 8UUAJ	-	8			15	
LM 10UU	4	30	LM 10UUAJ	-	10			19	0 -0.013
LM 12UU	4	31.5	LM 12UUAJ	LM 12UUOP	12			21	
LM 13UU	4	43	LM 13UUAJ	LM 13UUOP	13			23	
LM 16UU	4	69	LM 16UUAJ	LM 16UUOP	16			28	
LM 20UU	5	87	LM 20UUAJ	LM 20UUOP	20	0 -0.007	0 -0.010	32	0 -0.016
LM 25UU	6	220	LM 25UUAJ	LM 25UUOP	25			40	
LM 30UU	6	250	LM 30UUAJ	LM 30UUOP	30			45	
LM 35UU	6	390	LM 35UUAJ	LM 35UUOP	35	0 -0.008	0 -0.012	52	0 -0.019
LM 40UU	6	585	LM 40UUAJ	LM 40UUOP	40			60	
LM 50UU	6	1580	LM 50UUAJ	LM 50UUOP	50			80	
LM 60UU	6	2000	LM 60UUAJ	LM 60UUOP	60	0 -0.009	0 -0.015	90	0 -0.022
LM 80UU	6	4520	LM 80UUAJ	LM 80UUOP	80			120	
LM 100UU	6	8600	LM 100UUAJ	LM 100UUOP	100	0 -0.010	0 -0.020	150	0 -0.025
LM 120UU	8	15000	LM 120UUAJ	LM 120UUOP	120			180	
LM 150UU	8	20250	LM 150UUAJ	LM 150UUOP	150	0 -0.013	0 -0.025	210	0 -0.029

>>直线轴承系列

Linear bearing series

LM...UU

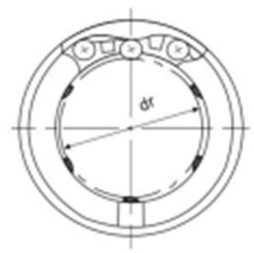

LM型



LM...AJ型

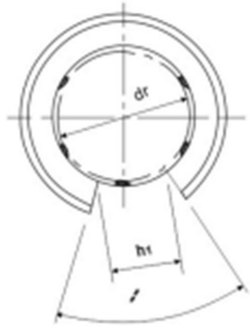

LM...OP型

主要尺寸 Dimensions (mm)											径向间隙容许值 μm	基本额定负荷 Load rating		规格型 Type
长度				W	D1	h	h1	θ	偏心 (最大) μm					
mm	L 容许差		B 容许差						精	高		C N	Co N	
10	0 -0.12	-	-	-	-	-	-	-	4	8	-2	88.2	108	LM 3U
12		-	-	-	-	-	-	-	4	8	-3	88.2	127	LM 4U
15		10.2	0 -0.2	1.1	9.6	-	-	-	4	8	-3	167	206	LM 5U
19	0 -0.2	13.5		1.1	11.5	1	-	-	8	12	-5	206	265	LM 6U
17		11.5		1.1	14.3	1	-	-	8	12	-5	176	225	LM 8S
24		17.5		1.1	14.3	1	-	-	8	12	-5	265	402	LM 8U
29		22		1.3	18	1	-	-	8	12	-5	373	549	LM 10
30		23		1.3	20	1.5	8	80°	8	12	-5	412	598	LM 12
32		23		1.3	22	1.5	9	80°	8	12	-7	510	775	LM 13
37		26.5		1.6	27	1.5	11	80°	8	12	-7	775	1180	LM 16
42		30.5		1.6	30.5	1.5	11	60°	10	15	-9	863	1370	LM 20
59	0 -0.3	41	0 -0.3	1.85	38	2	12	50°	10	15	-9	980	1570	LM 25
64		44.5		1.85	43	2.5	15	50°	10	15	-9	1570	2750	LM 30
70		49.5		2.1	49	2.5	17	50°	12	20	-13	1670	3140	LM 35
80		60.5		2.1	57	3	20	50°	12	20	-13	2160	4020	LM 40
100		74		2.6	76.5	3	25	50°	12	20	-13	3820	7940	LM 50
110		85		3.15	86.5	3	30	50°	17	25	-16	4710	10000	LM 60
140		105.5		4.15	116	3	40	50°	17	25	-16	7350	16000	LM 80
175	0 -0.4	125.5	0 -0.4	4.15	145	3	50	50°	20	30	-20	14100	38400	LM 100
200		158.5		4.15	175	4	85	80°	20	30	-25	16400	40000	LM 120
240		170.6		5.15	204	4	105	80°	25	40	-30	21100	54300	LM 150

>>直线轴承系列

Linear bearing series

LME...UU

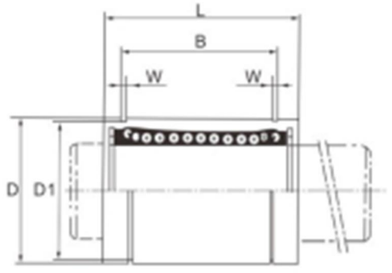



LME...UU



LME...UU-AJ



LME...UU-OP

LME系列						基本负载率		内径	
LME系列		开口型		调节型（小开口）		动态 C(N)	静态 Co(N)	dr (mm)	公差（μm）
型号	球列数	型号	球列数	型号	球列数				
LME 5UU	4	–	–	LME 5UUAJ	4	200	260	5	+8 0
LME 8UU	4	–	–	LME 8UUAJ	4	260	400	8	
LME12UU	4	LME 12UUOP	3	LME 12UUAJ	4	500	770	12	
LME16UU	5	LME 16UUOP	4	LME 16UUAJ	5	570	890	16	+9 -1
LME 20UU	5	LME 20UUOP	4	LME 20UUAJ	5	860	1370	20	
LME 25UU	6	LME 25UUOP	5	LME 25UUAJ	6	980	1560	25	+11 -1
LME 30UU	6	LME 30UUOP	5	LME 30UUAJ	6	1560	2740	30	
LME 40UU	6	LME 40UUOP	5	LME 40UUAJ	6	2150	4010	40	+13 -2
LME 50UU	6	LME 50UUOP	5	LME 50UUAJ	6	3820	7930	50	
LME 60UU	6	LME 60UUOP	5	LME 60UUAJ	6	4700	9990	60	
LME80UU	6	LME80UUOP	5	LME80UUAJ	6	10192	17640	80	+16 -4

>>直线轴承系列

Linear bearing series

LME...UU



LME...UU



LME...UU-OP

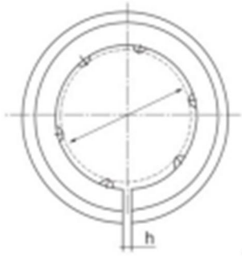

LME...UU-AJ

尺寸 (mm)											重量 (g)	径向间隙公差 (μm)	Type
外径 D		长度L		B		W	D1	h	h1	θ			
mm	公差 (μm)	mm	公差 (mm)	mm	公差 (mm)								
12	0 -8	22	0 -0.2	14.5	0 -0.2	1.1	11.5	1	–	–	12	-5	LME5UU
16		25		16.5		1.1	15.2	1	–	–	20	-5	LME8UU
22	0 -9	32		22.9		1.3	21	1.5	–	78°	41	-7	LME12UU
26		36		24.9		1.3	24.9	1.5	10	78°	57	-7	LME16UU
32	0 -11	45		31.5		1.6	30.3	2	10	60°	91	-9	LME20UU
40		58	0 -0.3	44.1	0 -0.3	1.85	37.5	2	12.5	60°	215	-9	LME5UU
47		68		52.1		1.85	44.5	2	12.5	50°	325	-9	LME30UU
62	0 -13	80		60.6		2.15	59	3	16.8	50°	705	-13	LME40UU
75		100		77.6		2.65	72	3	21	50°	1130	-13	LME50UU
90	0 -15	125	0 -0.4	101.7	0 -0.4	3.15	86.5	3	27.2	50°	2220	-16	LME60UU
120		165		133.7		4.15	116	3	36.3	50°	5000	-20	LME80UU

>>直线轴承系列

Linear bearing series

LM...LUU



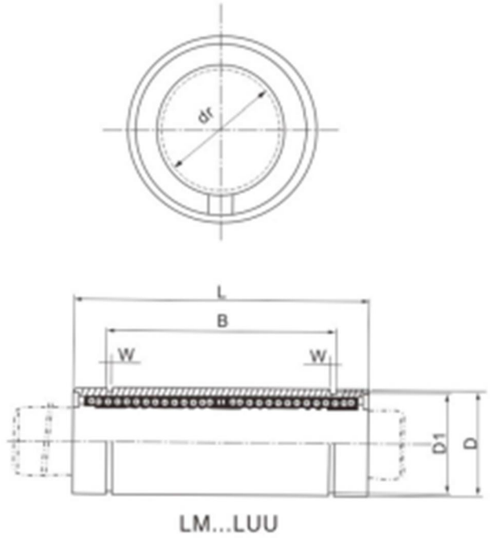

LM...LUU

规格型号(Type)			主要尺寸			
标准型 LM...LUU	钢珠列 No.of ball rows	重量 gr	内接圆径 dr (mm)	容许差 μm	外径 D mm	容许差 μm
LM 3LUU	4	3	3	0 -0.010	7	0 -0.013
LM 4LUU	4	4	4		8	
LM 5LUU	4	8	5		10	
LM 6LUU	4	16	6		12	
LM 8LUU	4	31	8		15	
LM 10LUU	4	62	10		19	0 -0.016
LM 12LUU	4	80	12		21	
LM 13LUU	4	90	13		23	
LM 16LUU	5	145	16		28	
LM 20LUU	5	180	20	0 -0.012	32	0 -0.019
LM 25LUU	6	440	25		40	
LM 30LUU	6	580	30		45	
LM 35LUU	6	795	35	0 -0.015	52	0 -0.022
LM 40LUU	6	1170	40		60	
LM 50LUU	6	3100	50		80	
LM 60LUU	6	3500	60	0 -0.020	90	0 -0.025

>>直线轴承系列

Linear bearing series

LM...LUU

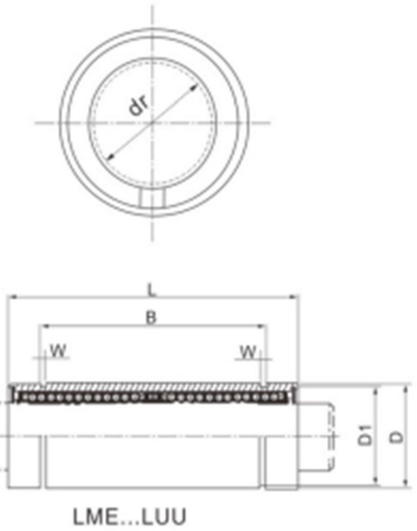

LME...LUU



Dimensions(mm)				W	D1	偏心 (最大)	径向间隙 容许值	基本额定荷重	
长度 mm	容许差 μm	B	容许差 μm			μm	μm	C N	Co N
19	0 -0.3	–	–	–	–	10	-2	139	216
23		–	–	–	–	10	-3	139	254
29		20	–	1.1	9.6	10	-3	263	412
35		27	0 -0.3	1.1	11.5	15	-5	324	529
45		35	0 -0.3	1.1	14.3	15	-5	431	784
55		44		1.3	18	15	-5	588	1100
57		46		1.3	20	15	-5	657	1200
61		46		1.3	22	15	-7	814	1570
70		53		1.6	27	15	-7	1230	2350
80		61		1.6	30.5	20	-9	1400	2750
112	0 -0.4	82	0 -0.4	1.85	38	20	-9	1560	3140
123		89		1.85	43	20	-9	2490	5490
135		99		2.1	49	25	-13	2650	6270
154		121		2.1	57	25	-13	3430	8040
192		148		2.6	76.5	25	-13	6080	15900
211		170		3.15	86.5	25	-16	7650	20000

>>直线轴承系列

Linear bearing series

LME...LUU



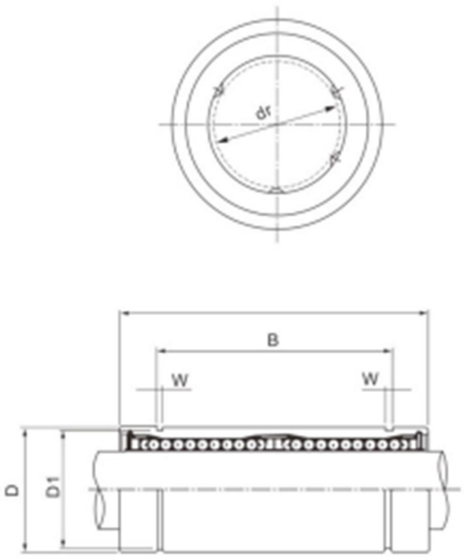

LME□L系列		内径ID		尺寸 (mm)								重量 (g)	基本负载荷	
				外径 D		长度 L		B						
型号 Type	球列数	dr (mm)	公差 (μm)	dr (mm)	公差 (μm)	dr (mm)	公差 (μm)	dr (mm)	公差 (μm)	W	D1		动态 C(N)	静态 Co(N)
LME 8LUU	4	8	+9 −1	16	0 −9	45	0 −0.3	33	0 −0.3	1.1	15.2	31	430	780
LME 12LUU	4	12		22	0 −11	57		45.8		1.3	21	80	650	1200
LME 16LUU	5	16	+11 −1	26		70		49.8		1.3	24.9	145	1230	2350
LME 20LUU	5	20		32		80		61		1.6	30.3	180	1400	2750
LME 25LUU	6	25	+13 −2	40	0 −13	112	0 −0.4	82	0 −0.4	1.85	38	440	1560	3140
LME 30LUU	6	30		47		123		104.2		1.85	44.5	580	2490	5490
LME 40LUU	6	40	+16 −4	62	0 −15	154		121.2		2.15	59	1170	3430	8040
LME 50LUU	6	50		75		192		155.2		2.65	72	3100	6080	15900
LME 60LUU	6	60		90	0 −25	211		170		3.15	86.5	3500	7650	20000

>>法兰直线轴承系列

Llange Linear bearing series

LMEF...UU LMEK...UU LMEH...UU



LMEF



LMEK

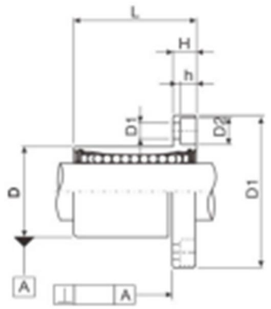



LMEF



LMEK

型号 Type		球列数	重量★ (gf)	许用直径公差 (μm)	基本负载率		内径	
圆法兰型	方法兰型				动态 C(N)	静态 Co(N)	dr (mm)	公差 (μm)
LMEF8UU	LMEK8UU	4	44	−5	260	400	8	+8 0
LMEF12UU	LMEK12UU	4	86	−5	500	770	12	
LMEF16UU	LMEK16UU	5	120	−7	570	890	16	+9 −1
LMEF20UU	LMEK20UU	5	184	−9	860	1370	20	
LMEF25UU	LMEK25UU	6	335	−9	980	1560	25	+11 −1
LMEF30UU	LMEK30UU	6	545	−9	1560	2740	30	
LMEF40UU	LMEK40UU	6	1185	−13	2150	4010	40	+13 −2
LMEF50UU	LMEK50UU	6	1730	−13	3820	7930	50	
LMEF60UU	LMEK60UU	6	3180	−16	4700	9990	60	

1N=0.102kgf

尺寸 (mm)											型号 Type
外径D		长度L		D1		H	PCD	K	垂直度 ※ Verticality (μm)	d1 x d2 x h	
(mm)	公差 (μm)	(mm)	公差 (mm)	(mm)	公差 (mm)						
16	0 −8	25	0 −0.2	32	0 −0.2	5	24	25	12	3.4 X 6.5 X3.3	LMEF/K 8LUU
22	0 −9	32		42		6	32	32	12	4.5 X8 X 4.4	LMEF/K 12LUU
26		36		46		6	36	35	12	4.5X8 X4.4	LMEF/K 16LUU
32	0 −11	45		54		8	43	42	15	5.5 X9.5 X5.4	LMEF/K 20LUU
40		58	0 −0.3	62		8	51	50	15	5.5 X9.5 X5.4	LMEF/K 25LUU
47		68		76		10	62	60	15	6.6 X11 X6.5	LMEF/K 30LUU
62	0 −13	80		98	0 −0.3	13	80	75	20	9 X14 X8.6	LMEF/K 40LUU
75		100		112		13	94	88	20	9 X14 X8.6	LMEF/K 50LUU
90	0 −15	125	0 −0.4	134		18	112	106	25	11 X17.5 X10.8	LMEF/K 60LUU

>>法兰直线轴承系列

Llange Linear bearing series

LMF...UU LMK...UU LMH...UU

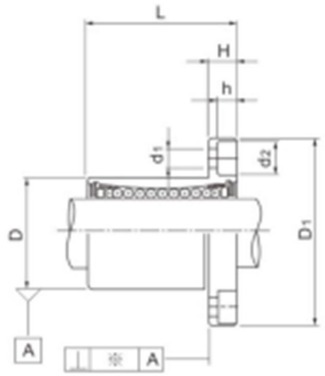



LMF...UU



LMK...UU



LMH...UU

型号 Type			球列数	重量★ (g)	许用直径公差 (μm)	基本负载率		内径	
圆法兰型	方法兰型	椭圆法兰型				动态 C(N)	静态 Co(N)	dr (mm)	公差 (μm)
LMF 6UU	LMK 6UU	LMH 6UU	4	26.5	-5	200	260	6	0 -9
LMF 8SUU	LMK 8SUU	-	4	34	-5	170	220	8	
LMF 8UU	LMK 8UU	LMH 8UU	4	40	-5	260	400	8	
LMF 10UU	LMK 10UU	LMH10UU	4	78	-5	370	540	10	
LMF 12UU	LMK 12UU	LMH12UU	4	76	-5	410	590	12	
LMF13UU	LMK 13UU	LMH13UU	4	94	-7	500	770	13	
LMF16UU	LMK 16UU	LMH16UU	5	134	-7	770	1170	16	
LMF 20UU	LMK 20UU	LMH 20UU	5	180	-9	860	1370	20	0 -10
LMF 25UU	LMK 25UU	LMH 25UU	6	340	-9	980	1560	25	
LMF 30UU	LMK 30UU	LMH 30UU	6	460	-9	1560	2740	30	
LMF 35UU	LMK 35UU	-	6	795	-13	1660	3130	35	0 -12
LMF 40UU	LMK 40UU	-	6	1054	-13	2150	4010	40	
LMF 50UU	LMK 50UU	-	6	2200	-13	3820	7930	50	
LMF 60UU	LMK 60UU	-	6	2960	-16	4700	9990	60	0 -15
LMF 80UU	LMK 80UU	-	6	5800	-20	7350	16000	80	
LMF 100UU	LMK 100UU	-	6	10600	-30	14100	34800	100	0 -20

>>法兰直线轴承系列

Llange Linear bearing series

LMF...UU LMK...UU LMH...UU



LMF...UU



LMK...UU



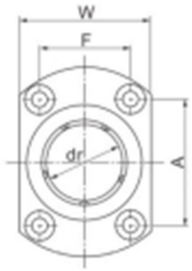

LMH...UU

尺寸（mm）														型号 Type
外径D (mm)	公差 (μm)	长度L (mm)	公差 (mm)	D1 (mm)	公差 (mm)	H	PCD	K	W	A	F	垂直度 ☆ Verticality (μm)	d1 x d2 x h	
12	0 -11	19	0 -0.2	28	0 -0.2	5	20	22	18	20	-	12	3.4 X 6.5 X 3.3	LMF/K/H 6UU
15		17		32		5	24	25	-	-	-	12	3.4 X 6.5 X3.3	LMF/K 8SUU
15		24		32		5	24	25	21	24	-	12	3.4 X 6.5 X 3.3	LMF/K/H 8UU
19	0 -13	29		40		6	29	30	25	29	-	12	4.5 X 8 X 4.4	LMF/K/H 10UU
21		30		42		6	32	32	27	32	-	12	4.5 X8 X4.4	LMF/K/H12UU
23		32		43		6	33	34	29	33	-	12	4.5 X 8 X4.4	LMF/K/H13UU
28		37		48		6	38	37	34	31	22	12	4.5 X8 X4.4	LMF/K/H 16UU
32	0 -16	42		54		8	43	42	38	36	24	15	5.5 X9.5 X5.4	LMF/K/H 20UU
40		59	0 -0.3	62		8	51	50	46	40	32	15	5.5 X9.5 X5.4	LMF/K/H25UU
45		64		74		10	60	58	51	49	35	15	6.6 X11 X6.5	LMF/K/H 30UU
52	0 -19	70		82		10	67	64	-	-	-	20	6.6 X11 X6.5	LMF/K/H35UU
60		80		96	0 -0.3	13	78	75	-	-	-	20	9 X 14 X8.6	LMF/K/H 40UU
80		100		116		13	98	92	-	-	-	20	9 X14 X8.6	LMF/K/H 50UU
90	0 -22	110		134		18	112	106	-	-	-	25	11 X17.5 X10.8	LMF/K/H 60UU
120	0 -25	140	0 -300	164		18	142	136	-	-	-	30	11X17X11.1	LMF/K/H 80UU
150	0 -29	175		200	0 -0.5	20	175	170	-	-	-	40	14X20X13.1	LMF/K/H 100UU

>>法兰直线轴承系列

Llange Linear bearing series

LMF...LUU LMK...LUU LMH...LUU



LMK...LUU



LMH...LUU



LMF...LUU

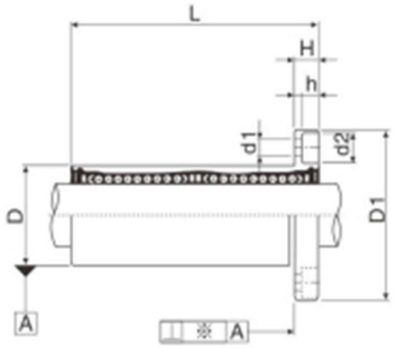

型号 Type			球列数	重量 ★ (g)	许用直径公差 (μm)	基本负载率		内径	
圆法兰加长型	方法兰加长型	椭圆法兰加长型				动态 C(N)	静态 Co(N)	dr (mm)	公差 (μm)
LMF 6LUU	LMK 6LUU	LMH 6LUU	4	31	-5	320	520	6	0 -10
LMF 8LUU	LMK 8LUU	LMH 8LUU	4	53	-5	430	780	8	
LMF 10LUU	LMK 10LUU	LMH10LUU	4	105	-5	580	1100	10	
LMF 12LUU	LMK 12LUU	LMH12LUU	4	100	-5	650	1200	12	
LMF13LUU	LMK 13LUU	LMH13LUU	4	130	-7	810	1570	13	
LMF16LUU	LMK 16LUU	LMH16LUU	5	187	-7	1230	2350	16	
LMF 20LUU	LMK 20LUU	LMH 20LUU	5	260	-9	1400	2750	20	0 -12
LMF 25LUU	LMK 25LUU	LMH 25LUU	6	515	-9	1560	3140	25	
LMF 30LUU	LMK 30LUU	LMH 30LUU	6	655	-9	2490	5490	30	
LMF 35LUU	LMK 35LUU	–	6	970	-13	2650	6470	35	0 -15
LMF 40LUU	LMK 40LUU	–	6	1560	-13	3430	8040	40	
LMF 50LUU	LMK 50LUU	–	6	3500	-13	6080	15900	50	
LMF 60LUU	LMK 60LUU	–	6	4500	-16	7650	20000	60	0 -20

>>法兰直线轴承系列

Llange Linear bearing series

LMF...LUU LMK...LUU LMH...LUU



LMF...LUU



LMK...LUU

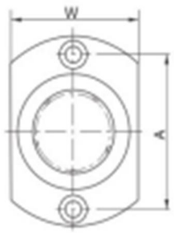

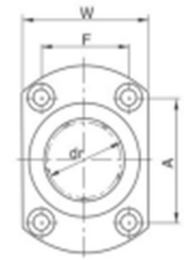

LMH...LUU

尺寸 (mm)														型号 Type
外径D		长度L		D1		H	PCD	K	W	A	F	垂直度 ☆ Verticality (μm)	d1 x d2 x h	
(mm)	公差 (μm)	(mm)	公差 (mm)	(mm)	公差 (mm)									
12	0 -13	35	0 -0.2	28	0 -0.2	5	20	22	18	20	–	15	3.4 X 6.5 X 3.3	LMF/K/H 6LUU
15		45		32		5	24	25	21	24	–	15	3.4 X 6.5 X3.3	LMF/K/H 8LUU
19	0 -16	55		40		6	29	30	25	29	–	15	4.5 X 8 X 4.4	LMF/K/H 10LUU
21		57		42		6	32	32	27	32	–	15	4.5 X8 X4.4	LMF/K/H 12LUU
23		61		43		6	33	34	29	33	–	15	4.5 X 8 X4.4	LMF/K/H 13LUU
28		70		48		6	38	37	34	31	22	15	4.5 X8 X4.4	LMF/K/H 16LUU
32	0 -19	80		54		8	43	42	38	36	24	20	5.5 X9.5 X5.4	LMF/K/H 20LUU
40		112	0 -0.3	62		8	51	50	46	40	32	20	5.5 X9.5 X5.4	LMF/K/H 25LUU
45		123		74		10	60	58	51	49	35	20	6.6 X11 X6.5	LMF/K/H 30LUU
52	0 -22	135		82		10	67	64	–	–	–	25	6.6 X11 X6.5	LMF/K/H 35LUU
60		154		96	0 -0.3	13	78	75	–	–	–	25	9 X 14 X8.6	LMF/K/H 40LUU
80		192		116		13	98	92	–	–	–	25	9 X14 X8.6	LMF/K/H 50LUU
90	0 -25	211		134		18	112	106	–	–	–	25	11 X17.5 X10.8	LMF/K/H 60LUU

直线空心轴(光轴)系列



材质：轴承钢（SUJ2） S45U 高碳钢
处理方式:高频热处理,研磨及表面镀硬铬
硬度:HRC 60±2
Material: SUJ2(high carbon chromium steel) S45U
Treatment: heat treatment ground, chromium plated and polished
Hardness:HRC 60±2

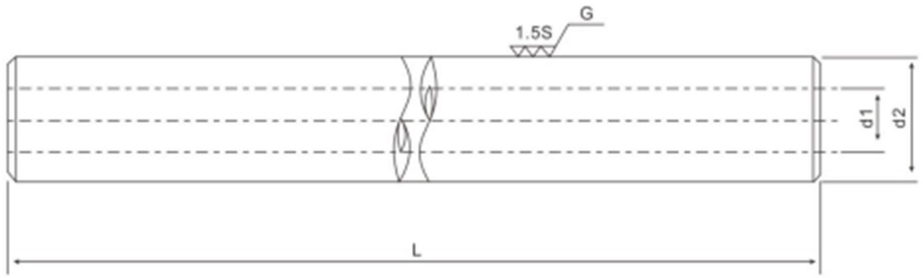

外径 Outer Diameter(ref) d2	内径（参考） Inner Diameter(ref) d1	型号 Model NO.	外径公差 Diameter tolerancem	最大制作长度 Max Length	有效硬化层 Depth of effective hardened layer	重量 Weight	外径 Outer Diameter(ref) d2	内径（参考） Inner Diameter(ref) d1
mm	mm	AXD	G6	Lmm	mm	Kg/m	mm	mm
10	4	AXD10	-5--14	1000	1.2	0.52	10	4
12	5	AXD12	-6--17	2000	1.3	0.79	12	5
13	6	AXD13	-6--17	2000	1.3	0.82	13	6
16	10	AXD16	-6--17	4000	.6	1.20	16	10
20	12	AXD20	-7--20	4000	1.8	1.20	20	12
25	15	AXD25	-7--20	4000	2.0	2.35	25	15
30	20	AXD30	-7--20	4000	2.4	3.00	30	20
35	23	AXD35	-9--25	4000	2.5	4.00	35	23
40	24	AXD40	-9--25	4000	2.6	4.50	40	24
50	36	AXD50	-9--25	4000	2.9	9.00	50	36
60	48	AXD60	-10--29	4000	3.0	12	60	48

直线轴（光轴）系列
Linear shaft

主要用途：
直线轴在自动传动装置上有广泛运用，诸如工业机器人自动记录仪、计算机、精密打印机、特殊气缸竿、自动盘木机等工业自动机器。同时由于它的坚硬，还可延长普通精密仪器的传用寿命。



材料：Gcr15 45#高碳钢
硬度：HRC60±2
精度：h6-h7-g6
粗糙度：Ra0.4-0.8
硬度层深：0.6mm∽3.5mm
等待长度：1000mm∽6000mm
直线度：100mm不超过5μm
圆度Roundness:不超过（Not over）3.0μm(Rmax)
标准镀铬型：轴承钢 高碳钢
软轴型：轴承钢软轴 高碳钢软轴

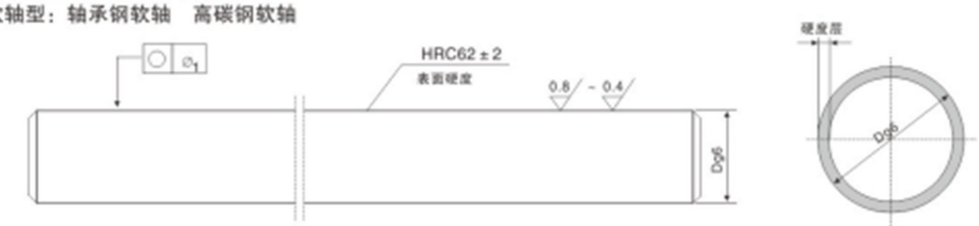

型号 Tgpe	外径 D	外径 公差（g6）	圆度 φ1（参考）	有效硬度层厚	重量 (kgf/m)	标准长度(mm) 100 200 300 400 500 600 700 800 900 1000 1200 1500 1800 2000 2500 3000 3500 4000 5000 6000
WCS 3	3	-0.002 -0.008	2 不超过	0.6	0.06	
WCS 4	4	-0.004 -0.012	3 不超过	0.8	0.10	
WCS 5	5				0.15	
WCS 6	6				0.22	
WCS 8	8	-0.005 -0.014		1.0	0.40	
WCS 10	10				0.62	
WCS 12	12	-0.006 -0.017	4 不超过		0.89	
WCS 13	13				1.04	
WCS 16	16			1.5	1.58	
WCS 20	20	-0.007 -0.020	5 不超过		2.47	
WCS 25	25				3.85	
WCS 30	30			2.0	5.55	
WCS 35	35	-0.009 -0.025	6 不超过		7.55	
WCS 40	40			2.5	9.87	
WCS 50	50				15.40	
WCS 60	60	-0.010 -0.029	8 不超过	3.0	22.20	
WCS 80	80				39.50	
WCS100	100	-0.012 -0.034	10 不超过	3.2	61.7	
WCS120	120				88.8	
WCS150	150	-0.014 -0.039	12 不超过	3.5	139.0	

注：带颜色■的厂方可以提供各规格的长度。 20CrMo、40CrMo等材料的产品。
标准材质为轴承钢，根据客户需要，材质也可以改为45#钢、高碳钢40CrMo不锈钢 但表面硬度随之变化；
若用户需要用键槽铁的导轨，可在订货单上写明。

>>直线滑动单元滑块系列

Linear motion ball slide units series

SCS...UU



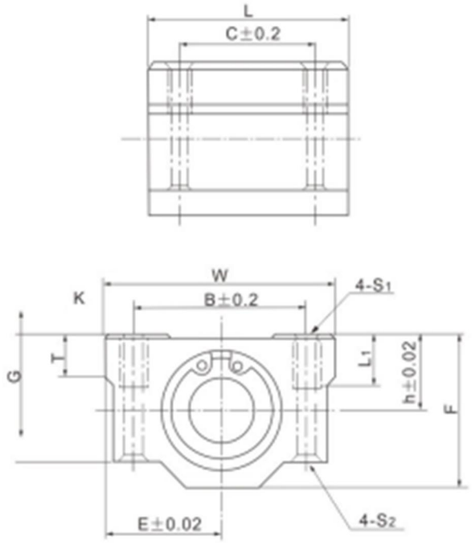

滑块型号 Unit Designation	主要尺寸 Dimensions (mm)													配合直线轴承 Slide bush			重量 Weight (g)
	T	h	E	W	L	F	G	B	C	K	S1	S2	L1	型号 Designation	基本负荷率 Basic load rating 动 dynamic CN	静 static CoN	
SCS 6UU	6	9	15	30	25	18	15	20	15	5	M4	3.4	8	LM 6UU	206	265	34
SCS 8UU	6	11	17	34	30	22	18	24	18	5	M4	3.4	8	LM 8UU	274	392	52
SCS10UU	8	13	20	40	35	26	21	28	21	6	M5	4.3	12	LM 10UU	372	549	92
SCS 12UU	8	15	21	42	36	28	24	30.5	26	5.75	M5	4.3	12	LM 12UU	510	784	102
SCS 13UU	8	15	22	44	39	30	24.5	33	26	5.5	M5	4.3	12	LM 13UU	510	784	120
SCS 16UU	9	19	25	50	44	38.5	32.5	36	34	7	M5	4.3	12	LM 16UU	774	1180	200
SCS 20UU	11	21	27	54	50	41	35	40	40	7	M6	5.2	12	LM 20UU	882	1370	255
SCS 25UU	12	26	38	76	67	51.5	42	54	50	11	M8	7	18	LM 25UU	980	1570	600
SCS 30UU	15	30	39	78	72	59.5	49	58	58	10	M8	7	18	LM 30UU	1570	2740	735
SCS 35UU	18	34	45	90	80	68	54	70	60	10	M8	7	18	LM 35UU	1670	3140	1100
SCS 40UU	20	40	51	102	90	78	62	80	60	11	M10	8.7	25	LM 40UU	2160	4020	1590
SCS 50UU	25	52	61	122	110	102	80	100	80	11	M10	8.7	25	LM 50UU	3820	7940	3340
SCS 60UU	30	58	66	132	122	114	94	108	90	12	M12	10.7	25	LM 60UU	4700	10000	4270

>>直线滑动单元滑块系列

Linear motion ball slide units series

SCS...LUU



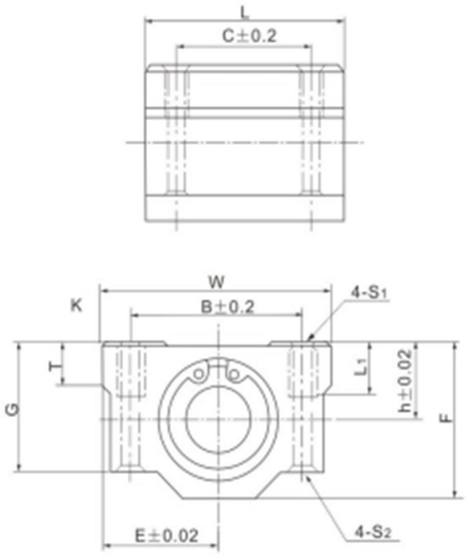

滑块型号 Unit Designation	主要尺寸 Dimensions (mm)													配合直线轴承 Slide bush			重量 Weight (g)
	T	h	E	W	L	F	G	B	C	K	S1	S2	L1	型号 Designation	基本负荷率 Basic load rating 动 dynamic CN	静 static CoN	
SCS 8LUU	6	11	17	34	58	22	18	24	42	5	M4	3.4	8	LM 8UU×2	274	392	0.1
SCS10LUU	8	13	20	40	68	26	21	28	46	6	M5	4.3	12	LM 10UU×2	372	549	0.18
SCS 12LUU	8	15	21	42	70	28	24	30.5	50	5.75	M5	4.3	12	LM 12UU×2	510	784	0.20
SCS 13LUU	8	15	22	44	75	30	24.5	33	50	5.5	M5	4.3	12	LM 13UU×2	510	784	0.23
SCS 16LUU	9	19	25	50	85	38.5	32.5	36	60	7	M5	4.3	12	LM 16UU×2	774	1180	0.39
SCS 20LUU	11	21	27	54	96	41	35	40	70	7	M6	5.2	12	LM 20UU×2	882	1370	0.49
SCS 25LUU	12	26	38	76	130	51.5	42	54	100	11	M8	7	18	LM 25UU×2	980	1570	1.165
SCS 30LUU	15	30	39	78	140	59.5	49	58	110	10	M8	7	18	LM 30UU×2	1570	2740	1.43
SCS 35LUU	18	34	45	90	155	68	54	70	120	10	M8	7	18	LM 35UU×2	1670	3140	2.13
SCS 40LUU	20	40	51	102	175	78	62	80	140	11	M10	8.7	25	LM 40UU×2	2160	4020	3.09
SCS 50LUU	25	52	61	122	215	102	80	100	160	11	M10	8.7	25	LM 50UU×2	3820	7940	6.53
SCS 60LUU	30	58	66	132	240	114	94	108	180	12	M12	10.7	25	LM 60UU×2	4700	10000	9.29

>>直线滑动单元支撑系列

Linear motion ball slide units series

SH...A

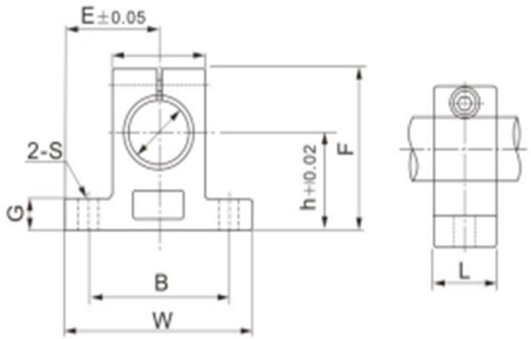



支撑型号 Support Designation	轴径尺寸 Shaft Demensions	主要尺寸 Dimensions (mm)									锁紧螺栓 Locking Bolt	安装螺栓 Clamping Bolt	重量 Weight (kg/m)
		h	E	W	L	F	G	P	B	S			
SH 8A	8	20	21	42	14	32.8	6	18	32	5.5	M4	M5	24
SH 10A	10	20	21	42	14	32.8	6	18	32	5.5	M4	M5	24
SH 12A	12	23	21	42	14	37.5	6	20	32	5.5	M4	M5	30
SH 13A	13	23	21	42	14	37.5	6	20	32	5.5	M4	M5	30
SH 16A	16	27	24	48	16	44	8	25	38	5.5	M4	M5	40
SH 20A	20	31	30	60	20	51	10	30	45	6.6	M5	M6	70
SH 25A	25	35	35	70	24	60	12	38	56	6.6	M6	M6	130
SH 30A	30	42	42	84	28	70	12	44	64	9	M6	M8	180
SH 35A	35	50	49	98	32	82	15	50	74	11	M8	M10	270
SH 40A	40	60	57	114	36	96	15	60	90	11	M8	M10	420
SH 50A	50	70	63	126	40	120	18	74	100	14	M12	M12	750
SH 60A	60	80	74	148	45	136	18	90	120	14	M12	M12	1100

>>直线滑动单元支撑系列

Linear motion ball slide units series

SHF



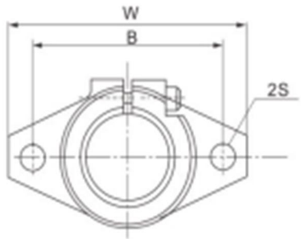

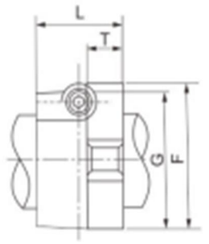

型号 Type	轴径 Shaft Diameter	尺寸 Dimensions(mm)							加紧螺栓型号 Clanmping bolt designation	安全螺栓型号 Mounting bolt designation	重量 Weight (gf)
		L	T	F	B	G	H	S			
SHF10	ϕ10	43	10	5	32	20	24	5.5	M5	M4	13
SHF12	ϕ12	47	13	7	36	25	28	5.5	M5	M4	20
SHF13	ϕ13	47	13	7	36	25	28	5.5	M5	M4	20
SHF16	ϕ16	50	16	8	40	28	31	5.5	M5	M4	27
SHF20	ϕ20	60	20	8	48	34	37	7	M6	M5	40
SHF25	ϕ25	70	25	10	56	40	42	7	M6	M5	60
SHF30	ϕ30	80	30	12	64	46	50	9	M8	M6	110
SHF35	ϕ35	92	35	14	72	50	58	12	M10	M8	380
SHF40	ϕ40	102	40	16	80	56	67	12	M10	M10	510
SHF50	ϕ50	122	50	19	96	70	83	14	M12	M12	890
SHF60	ϕ60	140	60	23	112	82	95	14	M12	M12	1.500

>>直线滑动单元导轨系列

Linear motion ball slide units series

SBR



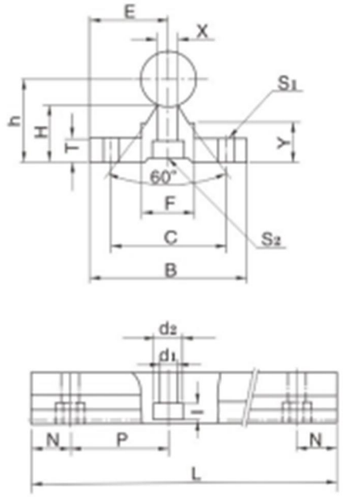

导轨型号 Support Designation	轴径尺寸 Shaft Dimensions	尺寸 Dimensions (mm)											重量 Weight (kg/m)
		E	h	B	H	T	F	X	Y	C	S1	S2 d1×d2×i	
SBR10	Φ10	16	21	30	13	4	12.5	4.7	8.5	21	Φ4.5	5×9×5	1.5
SBR12	Φ12	16	22	30	13	4	12.5	4.7	8.5	21	Φ4.5	5×9×5	1.7
SBR13	Φ13	16	23	30	13	4	12.5	4.7	8.5	21	Φ4.5	5×9×5	1.8
SBR 16	Φ16	20	25	40	17.8	5	18.5	8	11.7	30	Φ5.5	5.5×9.5×5.4	1.00
SBR 20	Φ20	22.5	27	45	17.7	5	19	8	10	30	Φ5.5	5.5×9.5×5.4	1.07
SBR 25	Φ25	27.5	33	55	21	6	21.5	8	12	35	Φ6.6	6.6×11×6.5	1.50
SBR 30	Φ30	30	37	60	22.8	7	26.5	10.3	13	40	Φ6.6	6.6×11×6.5	1.90
SBR 35	Φ35	32.5	43	65	26.5	8	28	13	15.5	45	Φ9	9×14×8.6	2.45
SBR 40	Φ40	37.5	48	75	29.5	9	38	15.5	17	55	Φ9	9×14×8.6	3.25
SBR 50	Φ50	47.5	62	95	38.8	11	45	20	21	70	Φ11	11×17.5×10.8	5.26

导轨支撑的标准长度和尺寸 Support Rail Stand Lengths and Dimensions

型号 Designation	SBR 10	SBR 12	SBR 13	SBR 16	SBR 20	SBR 25	SBR 30	SBR 35	SBR 40	SBR 50
标准长度 Standard Length L	140	140	140	190	340	250	450	460	460	470
	240	240	240	340	640	450	850	660	660	670
	340	340	340	640	940	850	1250	860	860	870
	440	440	440	940	1240	1250	1450	1060	1060	1070
									1260	1270
N	20	20	20	20	20	25	25	30	30	35
P	100	100	100	150	150	200	200	200	200	200
最大长度 Max.Length	5000	5000	5000	6000	6000	6000	6000	6000	6000	6000

>>直线滑动单元滑块系列

Linear motion ball slide units series

SBR...UU SBR...LUU



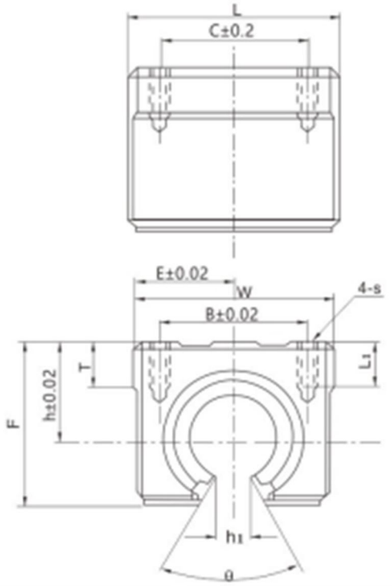

滑块型号 Unit Designation	主要尺寸 Dimensions (mm)												配合直线轴承 Slide bush			重量 Weight (kg/m)
	h	E	W	L	F	h1	q	B	C	S	L1	T	型号 Designation	基本额定负荷 Basic load rating		
														动态 dynamic C/N	静态 static C0/N	
SBR 10UU	15	18	36	32	24	6	80°	25	20	M5	10	7	LM10UU-OP	372	549	65
SBR 12UU	17	20	40	39	27.6	6	80°	28	26	M5	10	7	LM12UU-OP	372	549	65
SBR 13UU	17	20	40	39	27.6	8.5	80°	28	28	M5	10	8	LM13UU-OP	510	784	100
SBR 16UU	20	22.5	45	45	33	10	80°	32	30	M5	12	9	LM16UU-OP	774	1180	150
SBR 20UU	23	24	48	50	39	10	60°	35	35	M6	12	11	LM20UU-OP	882	1370	200
SBR 25UU	27	30	60	65	47	11.5	50°	40	40	M6	12	14	LM25UU-OP	980	1570	450
SBR 30UU	33	35	70	70	56	14	50°	50	50	M8	18	15	LM30UU-OP	1570	2740	630
SBR 35UU	37	40	80	80	63	16	50°	55	55	M8	18	18	LM35UU-OP	1670	3140	925
SBR 40UU	42	45	90	90	72	19	50°	65	65	M10	20	20	LM40UU-OP	2160	4020	1330
SBR 50UU	53	60	120	110	92	23	50°	94	80	M10	20	25	LM50UU-OP	3820	7940	3000
SBR 12LUU	17	20.5	41	78	27	7.5	80°	28	50	M5	10	9	LM12LUU-OP	1200	2000	180
SBR 16LUU	20	22.5	45	85	33	10	80°	32	60	M5	12	9	LM16LUU-OP	1548	2360	300
SBR 20LUU	23	24	48	96	39	10	60°	35	70	M6	12	11	LM20LUU-OP	1764	2740	400
SBR 25LUU	27	30	60	130	47	11.5	50°	40	100	M6	12	14	LM25LUU-OP	1960	3140	900
SBR 30LUU	33	35	70	140	56	14	50°	50	110	M8	18	15	LM30LUU-OP	3140	5480	1260
SBR 35LUU	37	40	80	160	63	16	50°	55	120	M8	18	18	LM35LUU-OP	3440	6280	180
SBR 40LUU	42	45	90	175	72	19	50°	65	140	M10	20	20	LM40LUU-OP	4320	8040	2660
SBR 50LUU	53	60	120	215	92	23	50°	94	160	M10	20	20	LM50LUU-OP	7640	15880	6000

>>直线滑动单元导轨系列

Linear motion ball slide units series

TBR

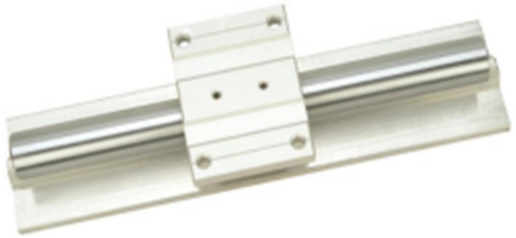

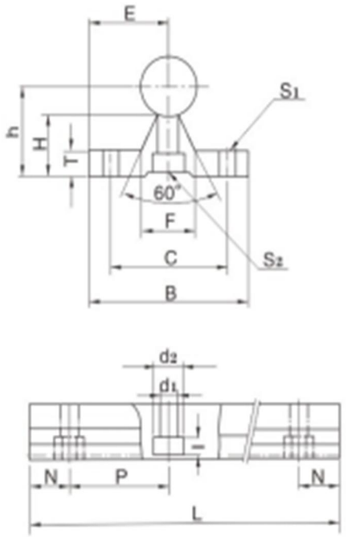

导轨型号 Support Designation	轴径尺寸 Shaft Dimensions	尺寸 Dimensions (mm)									重量 Weight (kg/m)
		E	h	B	H	T	F	C	S1	S2	
TBR 16	φ16	25	22.14	50	14.96	6	18.71	37	φ5.5	5.5×9.5×5.4	1.10
TBR 20	φ20	27.5	29.01	55	19.37	8	18.96	40	φ5.5	5.5×9.5×5.4	1.80
TBR 25	φ25	32.5	31.97	65	20.14	10	20	45	φ6.6	6.6×11×6.5	2.05
TBR 30	φ30	37.5	36.52	75	22.45	12	22.96	55	φ6.6	6.6×11×6.5	2.80

导轨支撑的标准长度和尺寸 Support Rail Stand Lengths and Dimensions

型号 Designation	TBR 16	TBR 20	TBR 25	TBR 30
标准长度 Standard Length L	190	340	250	450
	240	640	450	850
	640	940	850	1250
	940	1240	1250	1450
N	20	20	25	25
P	150	150	200	200
最大长度 Max.Length	6000	6000	6000	6000

>> 直线滑动单元滑块系列

Linear motion ball slide units series

TBR...UU TBR...LUU



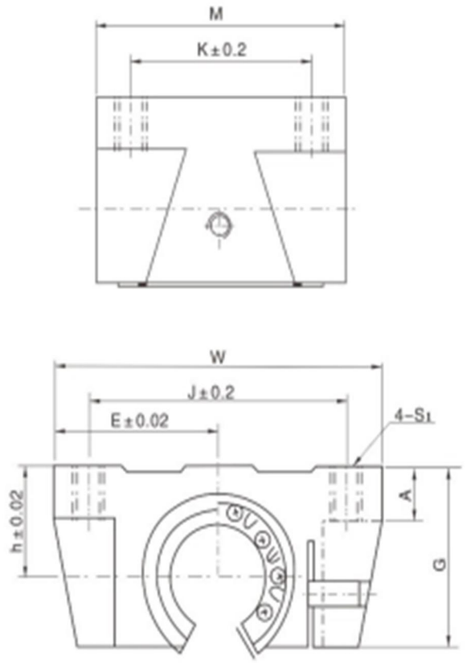

滑块型号 Support Designation	轴承尺寸 Shaft Dimensions	基本负荷率 Basic load rating		尺寸 Dimensions (mm)								配合直线轴承 Slide bush		
		动 dynamic CN	静 static CoN	W	G	A	M	S1	J	K	E	h	型号 Designation	基本负荷率 Basic load rating 动 dynamic CN	基本负荷率 Basic load rating 静 static CoN
TBR 16UU	φ16	392	490	62	26	8	42	M5	50	30	31	18	LM16UU-OP	392	490
TBR 20UU	φ20	784	1176	68	31	10	51	M6	54	37	34	21	LM20UU-OP	784	1176
TBR 25UU	φ25	1568	2352	82	41	12	65	M8	65	50	41	28	LM25UU-OP	1568	2352
TBR 30UU	φ30	1764	2940	91	48	12	75	M8	75	60	45.5	33.5	LM30UU-OP	1764	2940
TBR 16LUU	φ16	780	980	62	26	8	85	M5	50	60	31	18	LM16LUU-OP	392	490
TBR 20LUU	φ20	1568	2352	68	31	10	96	M6	54	70	34	21	LM20LUU-OP	784	1176
TBR 25LUU	φ25	3136	4704	82	41	12	130	M8	65	100	41	28	LM25LUU-OP	1568	2352
TBR 30LUU	φ30	3528	5880	91	48	12	140	M8	75	110	45.5	33.5	LM30LUU-OP	1764	2940

内螺纹组装型自润滑杆端关节轴承系列

Self-lubricating rod end bearings female thread steel on ptee-metallic fabric maintenance free series

PHSA



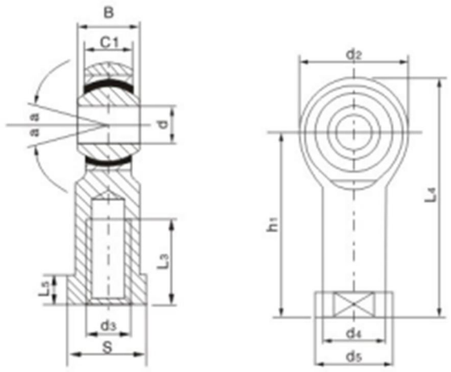

轴承型号 Designation	尺寸 Dimensions (mm)												a°	允许负荷 Max stat load capacity	重量 Weight (kg)	老型号 Old designation
	d	D3	d2	d5	S	B	L5	C1	h1	L3	d4	L4				
PHSA5	5	M5x0.8	18	12.5	10	8	4	6	27	10	9	36	13			SI5T/K
PHSA6	6	M6x1	20	13	11	9	5	6.75	30	12	10	45	13	7.20	0.027	SI6T/K
PHSA8	8	M8x1.25	24	16	14	12	5	9	36	16	12.5	48	13	11.60	0.046	SI8T/K
PHSA10	10	M10x1.5	28	19	17	14	6.5	10.5	43	20	15	57	13	14.50	0.076	SI10T/K
PHSA12	12	M12x1.75	32	22	19	16	6.5	12	50	22	17.5	66	13	17.00	0.115	SI12T/K
PHSA14	14	M14x2	36	25	22	19	8	13.5	57	25	20	75	13	24.00	0.170	SI14T/K
PHSA16	16	M16x2	40	27	22	21	8	15	64	28	22	84	13	28.50	0.230	SI16T/K
PHSA18	18	M18x1.5	46	31	27	23	10	16.5	71	32	25	94	13	35.00	0.320	SI18T/K
PHSA20	20	M20x1.5	50	34	30	25	10	18	77	33	27.5	102	13	40.00	0.42	SI20T/K
PHSA22	22	M22x1.5	54	37	32	28	12	20	84	37	30	111	13	52.00	0.54	SI22T/K
PHSA25	25	M25x2	60	42	30	31	12	22	94	42	33.5	124	13	60.00	0.75	SI25T/K
PHSA28	28	M27x2	66	46	41	35	14	26	103	41	37	136	13			SI28T/K
PHSA30	30	M30x2	70	50	41	37	15	25	110	51	40	145	13	81.00	1.30	SI30T/K

1.若是左旋螺纹，轴承型号和螺纹标记需加“L”和“左”。例如：PHSAL8中M8X1.25L-6H
2.A表示球面衬有SF1材料
1.For Left-hand thread suffix “L” is added to bearings number and thread PHSAL8K M8x1.25L-6H

外螺纹组装型自润滑杆端关节轴承系列

Self-lubricating rod end bearings male thread steel on ptee-metallic fabric maintenance free series

POSA



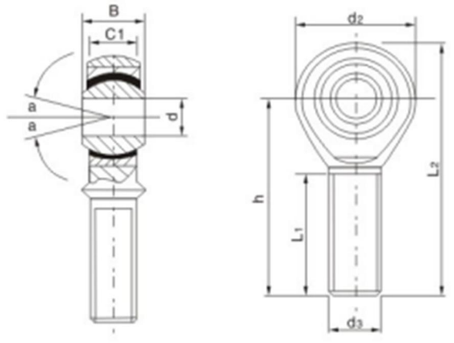

轴承型号 Designation	尺寸 Dimensions (mm)								a°	允许负荷 Max stat load capacity	重量 Weight (kg)	老型号 Old designation
	d3	d	d2	B	C1	h	L1	L2				
POSA5	M5x0.8	5	18	8	6	33	19	42	13			SA5T/K
POSA6	M6x1	6	20	9	6.75	36	22	46	13	4.40	0.021	SA6T/K
POSA8	M8x1.25	8	24	12	9	42	25	54	13	8.00	0.034	SA8T/K
POSA10	M10x1.5	10	28	14	10.5	48	29	62	13	12.90	0.058	SA10T/K
POSA12	M12x1.75	12	32	16	12	54	33	70	13	17.00	0.092	SA12T/K
POSA14	M14x2	14	36	19	13.5	60	36	77	13	24.00	0.153	SA14T/K
POSA16	M16x2	16	40	21	15	66	40	86	13	28.50	0.205	SA16T/K
POSA18	M18x1.5	18	46	23	16.5	72	44	95	13	25.00	0.280	SA18T/K
POSA20	M20x1.5	20	50	25	18	78	47	103	13	40.00	0.370	SA20T/K
POSA22	M22x1.5	22	54	28	20	84	51	111	13	52.00	0.475	SA22T/K
POSA25	M25x2	25	60	31	22	94	57	124	13	60.00	0.650	SA25T/K
POSA28	M27x2	28	66	35	26	103	62	136	13			SA28T/K
POSA30	M30x2	30	70	37	25	110	66	145	13	81.00	1.070	SA30T/K

1.若是左旋螺纹，轴承型号和螺纹标记需加“L”和“左”。例如：POSAL8中M8X1.25L-6H
2.A表示球面衬有SF1材料
1.For Left-hand thread suffix “L” is added to bearings number and thread POSAL8K M8x1.25L-6H

>> 交叉滚子导轨
Cross Roller Guide



VR1 Series

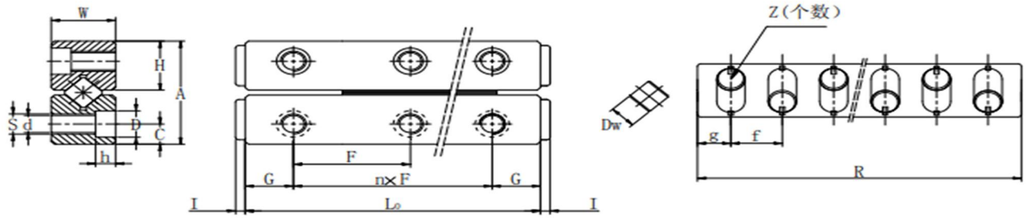

安装连接尺寸
Mounting Dimensions

单位（mm）

参数 Technical Parameters / 型号 Model No	最大行程 Lead Max	主要尺寸 (Dimensions) 组合尺寸 Installation Dimensions A	W	Le	安装尺寸 Mounting Dimensions nxF	G	H	C	S	d	D	h	I	Da	R	g	f	滚珠个数 Number of Rollers Z	额定载荷（KN）Load Rating C_1	C_{01}
VR1-20-5Z	12			20	1*10										14			5		
VR1-30-7Z	22			30	2*10										19			7		
VR1-40-10Z	27			40	3*10										26.5			10		
VR1-50-13Z	32	8.5	4	50	4*10	5	3.9	1.8	M2	1.65	3	1.4	1.5	1.5	34	2	2.5	13	1.108	0.12
VR1-60-16Z	37			60	5*10										41.5			16		
VR1-70-19Z	42			70	6*10										49			19		
VR1-80-21Z	52			80	7*10										54			21		

注： 表中 C_1(KN)—— 每个滚珠的额定动载荷 Basic Dynamic Load Rating　　表中 C_{01}(KN)—— 每个滚珠的额定静载荷 Basic Static Load Rating

VR2 Series

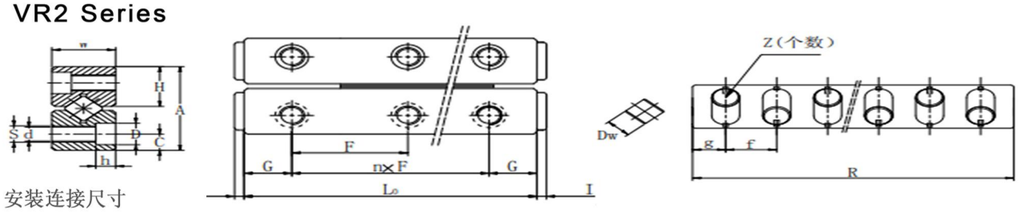

安装连接尺寸
Mounting Dimensions

单位（mm）

参数 Technical Parameters / 型号 Model No	最大行程 Lead Max	主要尺寸 (Dimensions) 组合尺寸 Installation Dimensions A	W	L	安装尺寸 Mounting Dimensions nxF	G	H	C	S	d	D	h	I	Da	R	g	f	滚珠个数 Number of Rollers z	额定载荷（KN）Load Rating C_1	C_{01}
VR2-30-5Z	18			30	1*15										21			5		
VR2-45-8Z	24			45	2*15										33			8		
VR2-60-11Z	30			60	3*15										45			11		
VR2-75-12Z	44			75	4*15										53			13		
VR2-90-16Z	50			90	5*15										65			16		
VR2105-18Z	64	12	6	105	6*15	7.5	5.6	2.5	M3	2.55	4.4	2	2	2	73	2.5	4	18	0.2	0.26
VR2-120-21Z	70			120	7*15										85			21		
VR2-135-36Z	84			135	8*15										93			23		
VR2-150-26Z	90			150	9*15										105			26		
VR2-165-29Z	96			165	10*15										117			29		
VR2-180-32Z	102			180	11*15										129			32		

注： 表中 C_1(KN)—— 每个滚珠的额定动载荷 Basic Dynamic Load Rating　　表中 C_{01}(KN)—— 每个滚珠的额定静载荷 Basic Static Load Rating

VR3 Series

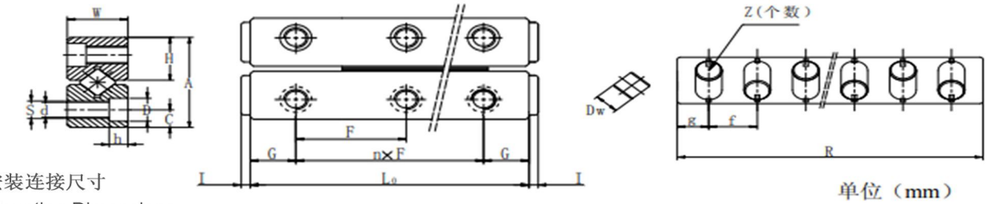

安装连接尺寸
Mounting Dimensions

单位（mm）

参数 Technical Parameters / 型号 Model No	最大行程 Lead Max	主要尺寸 (Dimensions) 组合尺寸 Installation Dimensions A	W	L	安装尺寸 Mounting Dimensions nxF	G	H	C	S	d	D	h	I	Da	R	g	f	滚珠个数 Number of Rollers z	额定载荷（KN）Load Rating C_1	C_{01}
VR3-50-7Z	28			50	1*25										36			7		
VR3-75-10Z	48			75	2*25										51			10		
VR3-100-14Z	58			100	3*25										71			14		
VR3-125-17Z	78			125	4*25										86			17		
VR3-150-21Z	88			150	5*25										108			21		
VE3-175-24Z	108	18	8	175	6*25	12.5	8.3	3.5	M4	3.3	6	3.1	2.5	3	121	3	5	24	0.28	0.38
VR3-200-28Z	118			200	7*25										141			28		
VR3-225-31Z	138			225	8*25										156			31		
VR3-250-35Z	148			250	9*25										176			35		
VR3-275-38Z	168			275	10*25										191			38		
VR3-300-42Z	178			300	11*25										211			42		

注： 表中 C_1(KN)—— 每个滚珠的额定动载荷 Basic Dynamic Load Rating　　表中 C_{01}(KN)—— 每个滚珠的额定静载荷 Basic Static Load Rating

VR4 Series

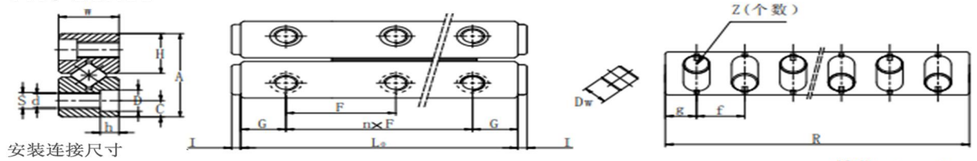

安装连接尺寸
Mounting Dimensions

单位（mm）

参数 Technical Parameters / 型号 Model No	最大行程 Lead Max	主要尺寸 (Dimensions)																额定载荷（KN）Load Rating	
		组合尺寸 Installation Dimensions			安装尺寸 Mounting Dimensions												滚珠个数 Number of Rollers		
		A	W	Le	nxF	G	H	C	S	d	D	h	l	Da	R	g	f	Z	C_1	C_{01}
VR4-80-7Z	58	22	11	80	1*40	20	102	4.5	M5	4.3	8	4.2	2.5	4	51	4.5	7	7	0.64	0.78
VR4-120-11Z	82			120	2*40										79			11		
VR4-160-15Z	106			160	3*40										107			15		
VR4-200-19Z	130			200	4*40										135			19		
VR4-240-23Z	154			240	5*40										163			23		
VR4-280-27Z	178			280	6*40										191			27		
VR4-320-31Z	202			320	7*40										219			31		
VR4-360-35Z	226			360	8*40										247			35		
VR4-400-39Z	250			400	9*40										275			39		
VR4-440-43Z	274			440	10*40										303			43		
VR4-480-47Z	298			480	11*40										331			47		

注： 表中 C_1(KN)-- 每个滚珠的额定动载荷 Basic Dynamic Load Rating　　表中 C_{n1}(KN)-- 每个滚珠的额定静载荷 Basic Static Load Rating

VR6 Series

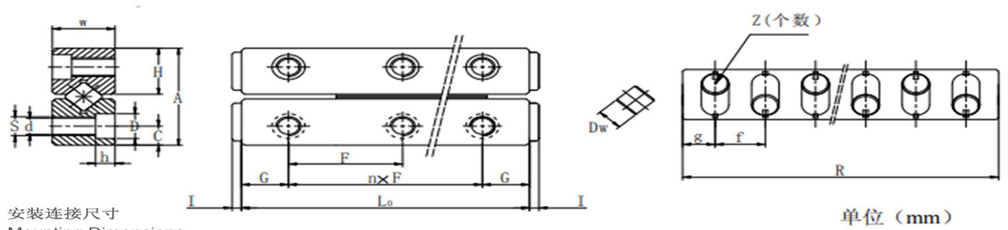

安装连接尺寸
Mounting Dimensions

单位（mm）

参数 Technical Parameters / 型号 Model No	最大行程 Lead Max	主要尺寸 (Dimensions)																额定载荷（KN）Load Rating	
		组合尺寸 Installation Dimensions			安装尺寸 Mounting Dimensions												滚珠个数 Number of Rollers		
		A	W	Le	nxF	G	H	C	S	d	D	h	l	Da	R	g	f	Z	C_1	C_{01}
VR6-100-7Z	56	30 31	15	100	1*50	25	14 14.5	6	M6	5.2	9.5	5.2	3	6	72	6	10	7	1.72	1.94
VR6-150-10Z	96			150	2*50										102			10		
VR6-200-13Z	136			200	3*50										132			13		
VR6-250-17Z	156			250	6*50										172			17		
VR6-300-20Z	196			300	5*50										202			20		
VR6-350-24Z	216			350	6*50										242			24		
VR6-400-27Z	256			400	7*50										272			27		
VR6-450-31Z	276			450	8*50										312			31		
VR6-500-34Z	316			500	9*50										342			34		
VR6-550-38Z	336			550	10*50										382			38		
VR6-600-41Z	376			600	11*50										412			41		

注： 表中 C_1(KN)-- 每个滚珠的额定动载荷 Basic Dynamic Load Rating　　表中 C_{01}(KN)-- 每个滚珠的额定静载荷 Basic Static Load Rating

VR9 Series

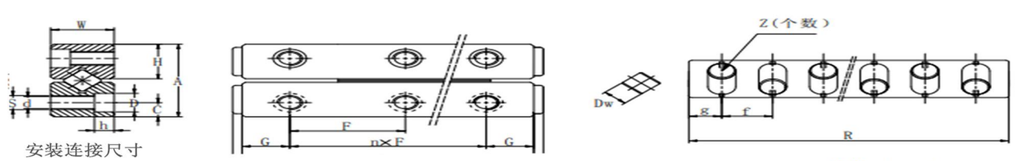

安装连接尺寸
Mounting Dimensions

单位（mm）

参数 Technical Parameters / 型号 Model No	最大行程 Lead Max	主要尺寸 (Dimensions)																额定载荷（KN）Load Rating	
		组合尺寸 Installation Dimensions			安装尺寸 Mounting Dimensions												滚珠个数 Number of Rollers		
		A	W	Le	nxF	G	H	C	S	d	D	h	l	Da	R	g	f	Z	C_1	C_{01}
VR9-200-10Z	118	40 44	20 22	200	1*100	50	19 21	8	M8	6.8	10.5	6.2	4	9	141	7.5	14	10	4.32	4.4
VR9-300-15Z	178			300	2*100										211			15		
VR9-400-20Z	238			400	3*100										281			20		
VR9-500-25Z	298			500	4*100										351			25		
VR9-600-30Z	358			600	5*100										421			30		
VR9-700-35Z	418			700	6*100										491			35		
VR9-800-40Z	478			800	7*100										561			40		
VR9-900-45Z	538			900	8*100										631			45		
VR9-1000-50Z	598			1000	9*100										701			50		

注： 表中 C_1(KN)-- 每个滚珠的额定动载荷 Basic Dynamic Load Rating　　表中 C_{01}(KN)-- 每个滚珠的额定静载荷 Basic Static Load Rating

VR12 Series

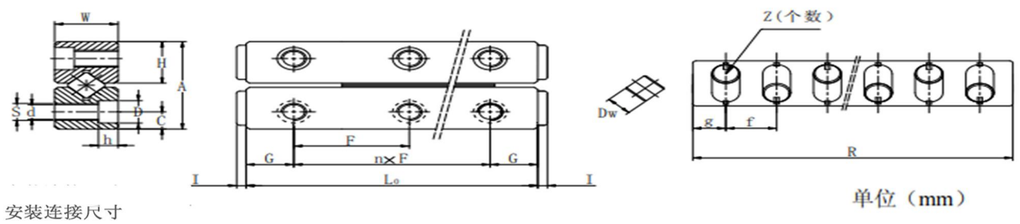

安装连接尺寸
Mounting Dimensions

单位（mm）

参数 Technical Parameters / 型号 Model No	最大行程 Lead Max	主要尺寸 (Dimensions)																额定载荷（KN）Load Rating	
		组合尺寸 Installation Dimensions			安装尺寸 Mounting Dimensions												滚珠个数 Number of Rollers		
		A	W	L	nxF	G	H	C	S	d	D	h	I	Da	R	g	f	z	C_1	C_{01}
VR12-200-7Z	110	58	28	200	1*100	50	28	12	M10	8.5	14	8.2	5	12	145	12.5	20	7	7.26	7.68
VR12-300-10Z	190			300	2*100										205			10		
VR12-400-14Z	230			400	3*100										285			14		
VR12-500-17Z	310			500	4*100										345			17		
VR12-600-21Z	350			600	5*100										425			21		
VR12-700-24Z	430			700	6*100										485			24		
VR12-800-28Z	470			800	7*100										565			28		
VR12-900-31Z	550			900	8*100										625			31		
VR12-1000-34Z	630			1000	9*100										685			34		

注： 表中 C_1(KN)-- 每个滚珠的额定动载荷 Basic Dynamic Load Rating　　表中 C_{01}(KN)-- 每个滚珠的额定静载荷 Basic Static Load Rating

VR15 Series

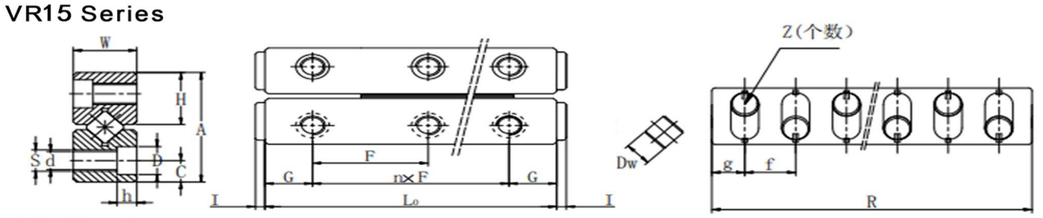

安装连接尺寸
Mounting Dimensions

单位（mm）

参数 Technical Parameters / 型号 Model No	最大行程 Lead Max	主要尺寸 (Dimensions) 组合尺寸 Installation Dimensions A	W	Le	安装尺寸 Mounting Dimensions nxF	G	H	C	S	d	D	h	I	Da	R	g	f	滚珠个数 Number of Rollers Z	额定载荷（KN）Load Rating C_1	C_{01}
VR15-300-8Z	190	71	36	300	2*100	50	34.4	14	M12	10.5	17.5	10.2	6	15	205	15	25	8	11.22	12.36
VR15-400-11Z	240			400	3*100										280			11		
VR15-500-13Z	340			500	4*100										330			13		
VR15-600-16Z	390			600	5*100										405			16		
VR15-700-19Z	440			700	6*100										480			19		
VR15-800-22Z	490			800	7*100										555			22		
VR15-900-25Z	540			900	8*100										630			25		
VR15-1000-27z	640			1000	9*100										680			27		

注： 表中 C (KN)-- 每个滚珠的额定动载荷 Basic Dynamic Load Rating　　表中 C_{0a} (KN)-- 每个滚珠的额定静载荷 Basic Static Load Rating

VR18 Series

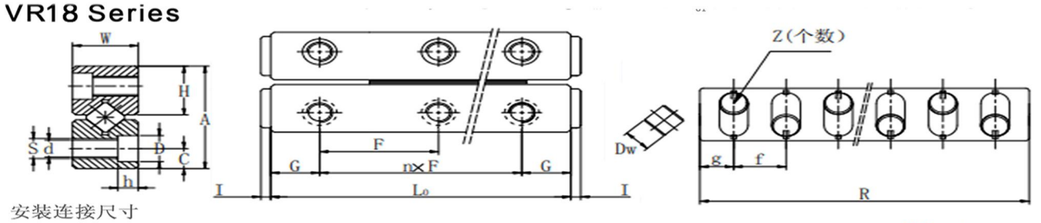

安装连接尺寸
Mounting Dimensions

单位（mm）

参数 Technical Parameters / 型号 Model No	最大行程 Lead Max	主要尺寸 (Dimensions) 组合尺寸 Installation Dimensions A	W	Le	安装尺寸 Mounting Dimensions nxF	G	H	C	S	d	D	h	I	Da	R	g	f	滚珠个数 Number of Rollers Z	额定载荷（KN）Load Rating C_1	C_{01}
VR18-300-6Z	228	83	40	300	2*100	50	40.2	18	M14	12.5	20	12.2	6	18	186	18	30	6	15.9	17.8
VR18-400-9Z	248			400	3*100										276			9		
VR18-500-11Z	328			500	4*100										336			11		
VR18-600-13Z	408			600	5*100										396			13		
VR18-700-16Z	428			700	6*100										486			16		
VR18-800-18Z	508			800	7*100										546			18		
VR18-900-20Z	588			900	8*100										606			20		
VR18-1000-23Z	608			1000	9*100										696			23		
VR18-1100-25Z	688			1100	10*100										756			25		
VR18-1200-27Z	768			1200	11*100										816			27		

注： 表中 C_1 (KN)-- 每个滚珠的额定动载荷 Basic Dynamic Load Rating　　表中 C_{01} (KN)-- 每个滚珠的额定静载荷 Basic Static Load Rating

>> 交叉滚针导轨
Cross needle roller guide

1.M/V TPYE

M/V tpye is fitted with needle roller ratainer suitable for high load applications



- M/V Dimensions

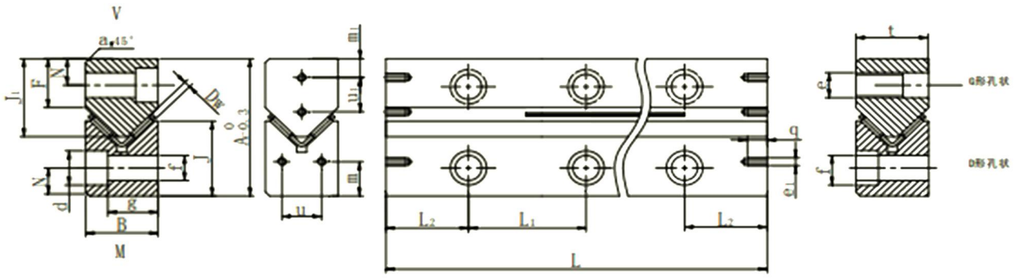

型号	规格	A	B	Dw	F	J	J_1	L_1	L_2	N	a	d	e	e_1	f	g	m	m_1	q	t	u	u_1
M/V	3015	30	15	2	10.5	15.5	17.4	1)40	3)	5.5	0.7	8.5	M4	M3	5.25	10.5	8	5.5	7	15	7	7
M/V	4020	40	20	2	13.5	22.5	22	2)80	4)	7.5	1.3	11.5	M6	M5	7.5	13.2	10	5.5	8	20	11	10.5
M/V	5025	50	25	2	17	28	28	2)80	4)	10	1.3	11.5	M6	M6	7.5	18.2	12	7	9	15	13	13
M/V	6035	60	35	2.5	20	35	35.5	100	50	11	1.3	15	M8	M6	10	26	14	8	9	20	20	18
M/V	7040	70	40	3	24	40	41.5	100	50	13	1.3	18.5	M10	M6	12.5	29	16	10	9	25	20	20
M/V	8050	80	50	3.5	26	45	48	100	50	14	1.3	20	M12	M6	14	37	20	10	9	30	30	25

1）For length 100mm:L_1=35(2x) 2）For length 100mm:L1=50 3)=minimum.15 4）minimem.20

型号	规格	长度L										MaxL
M/V	3015	100	150	200	300	400	500	600				1200
M/V	4020	100	150	200	300	400	500	600				1500
M/V	5025	100	200	300	400	500	600	700	800	900	1000	1500
M/V	6035	200	300	400	500	600	700	800	900	1000		1500
M/V	7040	200	300	400	500	600	700	800	900	1000		1500
M/V	8050	300	400	500	600	700	800	900	1000			1500

其他尺寸请垂询。

2. N/0 TPYE

N/O type is fitted with nee dleroller retainer, suitable for highload applications.The close alignment ofthe nee dles in the retainer make the guide high rigidity.



• N/O Dimensions

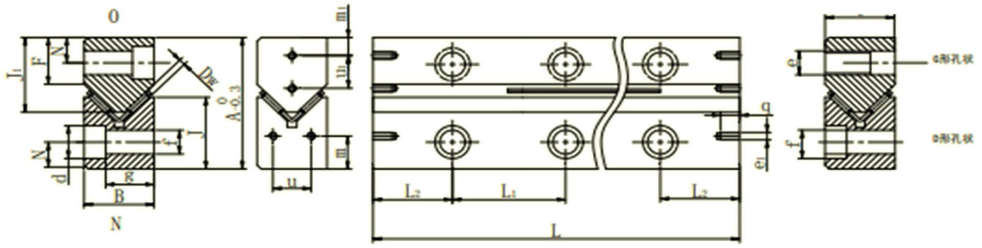

型号	规格	A	B	Dw	F	J	J_1	L_1	L_2	N	d	e	e_1	f	g	m	m_1	q	u	u_1
N/0	3115	31	15	2	11	16	18	50	25	6	9.5	M6	M3	5.2	9.8	7.5	4.5	7	7	7
N/0	4422	44	22	2	15	24	24.5	100	50	9	10.5	M8	M4	6.8	15.8	11	6	11	10	10
N/0	5225	52	25	2	18	28	29	100	50	10	13.5	M10	M6	8.5	16.8	12	7	11	14	11
N/0	6230	62	30	2.5	22	34	35	100	50	12	16.5	M12	M6	10.5	19.8	15	8	11	18	12
N/0	7435	74	35	3	25	42.5	40	100	50	14	18.5	M14	M6	12.5	22.8	18	10	11	19	16
N/0	7845	78	45	3.5	25	45	45	100	50	14	18.5	M14	M6	12.5	32.8	18	12	11	29	20

型号	规格	长度L									MaxL
N/0	3115	100	150	200	250	300	350	400	450	500	1200
N/0	4422	200	300	400	500	600	700	800			2000
N/0	5225	200	300	400	500	600	700	800	900	1000	2000
N/0	6230	300	400	500	600	700	800	900	1000		2000

N/07435, N//07845其他尺寸请垂询。

■ 不锈钢梯形丝杆

Trapezoidal Lead Screw

Steel Grade:SUS304/303/316 stainless steel

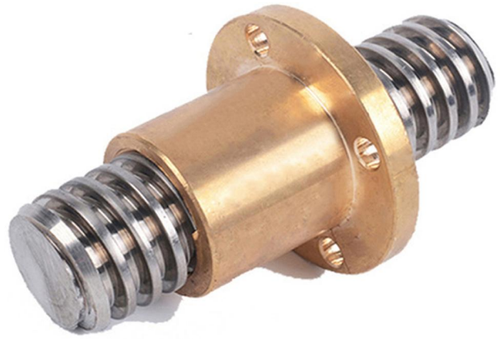

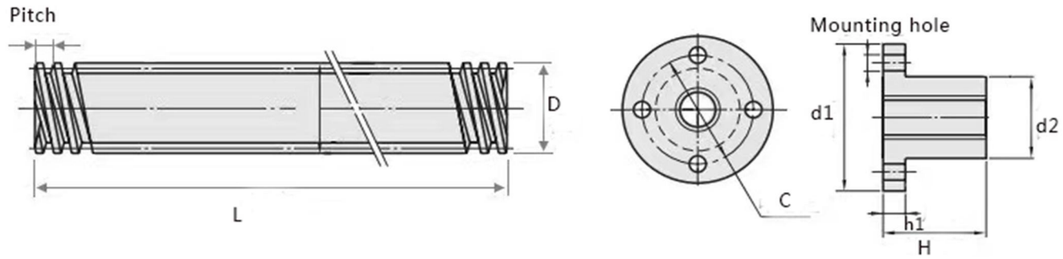

Size	D	Pitch	L	Nut Size	d1	d2	H	h1	Mounting hole	C
T10×2×1	10	2	1000	T10×2	32	16	19	4	3.8	24
T12×3×1	12	3	1000	T12×3	36	18	24	4	3.8	27
T14×3×1	14	3	1000	T14×3	38	20	24	5	4.5	29
T16×4×1	16	4	1000	T16×4	38	22	24	5	4.5	32
T20×4×1	20	4	1000	T20×4	44	26	32	5	4.5	35
T22×5×1	22	5	1000	T22×5	50	28	40	6	5.5	39
T25×5×1	25	5	1000	T25×5	53	31	40	6	5.5	42
T28×5×1	28	5	1000	T28×5	58	34	43	7	7	47
T30×6×1	30	6	1000	T30×6	62	38	43	7	7	50
T32×6×1	32	6	1000	T32×6	62	38	43	7	7	50

■ 45 钢梯形丝杆
Trapezoidal Lead Screw
Steel Grade:C1045/CK45



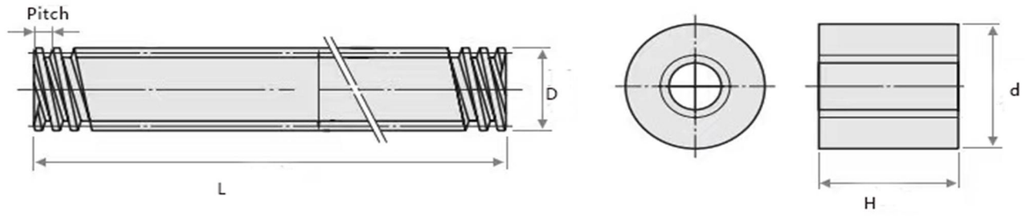

TR Size	D	Pitch	Weight(kg)	Nut Size	d	H	Weight(kg)
T10×2×1米	10	2	0.52kg	T10×2	30	26	0.12kg
T12×3×1米	12	3	0.65kg	T12×3	30	26	0.12kg
T14×3×1米	14	3	0.91kg	T14×3	35	28	0.19kg
T16×4×1米	16	4	1.18kg	T16×4	42	36	0.33kg
T18×4×1米	18	4	1.55kg	T18×4	42	36	0.31kg
T20×4×1米	20	4	2.05kg	T20×4	42	36	0.31kg
T22×5×1米	22	5	2.32kg	T22×5	50	38	0.46kg
T24×4×1米	24	4	3.05kg	T24×4	50	38	0.45kg
T24×5×1米	24	5	3.11kg	T24×5	50	38	0.45kg
T25×5×1米	25	5	3.15kg	T25×5	50	38	0.43kg
T28×5×1米	28	5	3.85kg	T28×5	55	40	0.52kg
T30×6×1米	30	6	4.35kg	T30×6	60	40	0.64kg
T32×6×1米	32	6	5.16kg	T32×6	60	45	0.71kg
T36×6×1米	36	6	6.45kg	T36×6	65	45	0.82kg
T38×6×1米	38	6	7.35kg	T38×6	65	45	0.74kg
T40×6×1米	40	6	7.97kg	T40×6	70	50	1kg
T40×8×1米	40	8	7.75kg	T40×8	70	50	1kg
T45×6×1米	45	6	9.52kg	T45×6	75	50	1.15kg
T45×8×1米	45	8	9.35kg	T45×8	75	50	1.15kg
T50×8×1米	50	8	12.2kg	T50×8	80	50	1.32kg
T55×8×1米	55	8	14.5kg	T55×8	80	50	1.38kg
T60×8×1米	60	8	17kg	T60×8	90	65	1.87kg

>> 螺母的分类
Nuts for Trapezoidal Lead Screw

	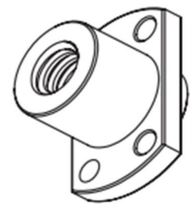		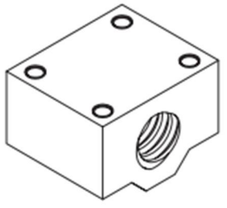
COM series	CHT series	CNN series	WNM series
	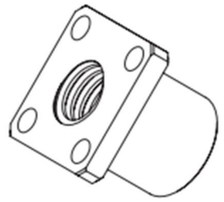		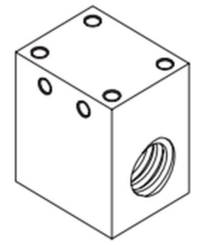
COT series	CXT series	COU series	HNM series

螺母型号列表| COM SERIES

COM		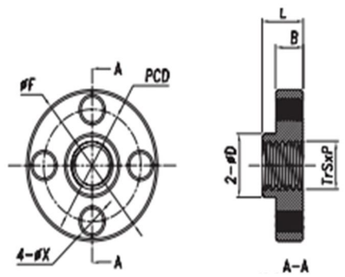

公称直径	导程	螺距	型号	螺母外径	法兰外径	螺母长度	法兰厚度	孔间距	孔径	动态容许推力
d	p	Dw	type	D	F	L	B	PCD	X	（KN）
6	1	1	COM-4	8	19	8	2.6	14	4-3.2	-
							4		4-M3	-
	3	1.5					2.6		4-3.2	-
							4		4-M3	-
	6	1.5					2.6		4-3.2	-
							4		4-M3	-
8	1	1		10	21	10	3.5	16	4-3.2	-
							5		4-M3	-
	2	2				12	3.5		4-3.2	-
							5		4-M3	-
	4	2					3.5		4-3.2	-
							5		4-M3	-
	8	2					3.5		4-3.2	-
							5		4-M3	-
	15	2.5				15	3.5		4-3.2	-
							5		4-M3	-
	20	2.5					3.5		4-3.2	-
							5		4-M3	-
14	3	3		22	44	30	5	31	4-M4	4.9
16	3	3		28	51	35	6	38	4-M5	6.67
20	4	4		32	56	40	6	42	4-M5	9.81
22	5	5		36	60	50	7	47	4-M5	12.36
25	5	5		36	60	50	7	47	4-M5	14.22
28	5	5		44	76	56	8	58	4-M6	17.95
32	6	6		44	76	56	8	58	4-M6	21.08

螺母形状 / 材质均可定制，详情咨询业务人员。

螺母型号列表| CHT SERIES

CHT-2		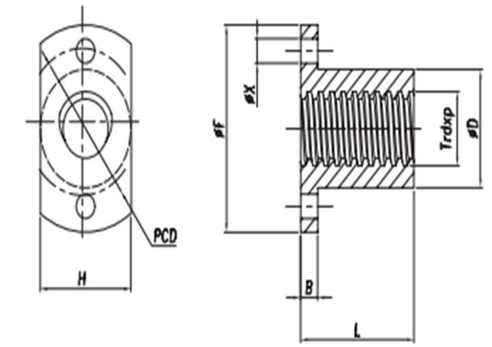
CHT-4		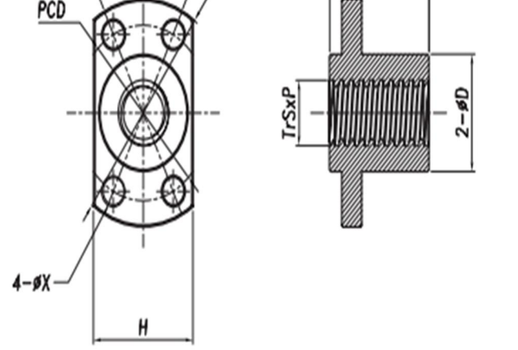
CHT-6		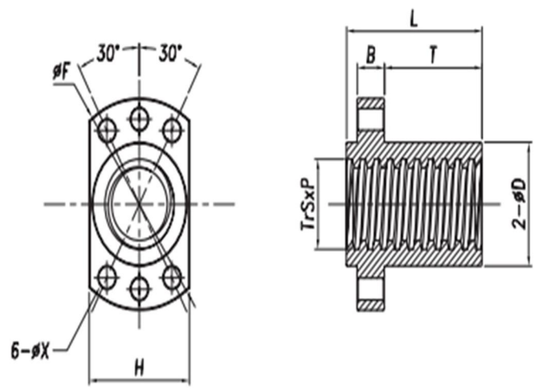

公称直径	导程	螺距	型号	螺母外径	法兰高度	法兰外径	螺母长度	法兰厚度	孔间距	孔径	动态容许推力
d	p	Dw	type	D	F	H	L	B	PCD	X	（KN）
10	2	2	CHT	18	-	35	20	4	24	4-4.2	-
	2	2		20	22	36	24	5	26	4-4.3 2-4.3	2.55
12	2	2		22	-	40	25	4.5	28	4-4.2	-
	2	2		22	24	44	30	5	31	4-5.4 2-5.4	3.92
	3	3		22	-	40	25	4.5	28	4-4.2	-
	5	2.5		18	-	35	20	4	24	4-4.2	-
	6	3		22	-	40	25	4.5	28	4-4.2	-
	10	2		18	-	35	20	4	24	4-4.2	-
	12	3		22	-	40	25	4.5	28	4-4.2	-
	15	2.5		18	-	35	20	4	24	4-4.2	-
	20	2.5		18	-	35	20	4	24	4-4.2	-
	20	2.5		22	-	40	25	4.5	28	4-4.2	-
14	2	2		26	-	45	28	5	30	4-4.2	-
	3	3		26	-	45	28	5	30	4-4.2	-
	4	4		26	-	45	28	5	30	4-4.2	-
	6	3		26	-	45	28	5	30	4-4.2	-
	8	4		26	-	45	28	5	30	4-4.2	-
	12	3		26	-	45	28	5	30	4-4.2	-
	20	4		26	-	45	28	5	30	4-4.2	-
16	3	3		28	-	48	32	5.5	33	4-5.2	-
	4	4		28	-	48	32	5.5	33	4-5.2	-
	6	3		28	-	48	32	5.5	33	4-5.2	-
	8	4		28	-	48	32	5.5	33	4-5.2	-
18	3	3		30	-	52	36	6	36	4-5.2	-
	4	4		30	-	52	36	6	36	4-5.2	-
	4	4		32	34	56	40	6	42	4-6.6 2-6.6	8.72
20	3	3		32	-	55	40	8	38	4-6.2	-
	4	4		32	-	55	40	8	38	4-6.2	-
	20	4		32	-	55	40	8	38	4-6.2	-
	40	5		32	-	55	40	8	38	4-6.2	-
25	5	5		35	-	60	50	10	48	6-6.2	-
36	6	6		52	56	84	60	8	66	4-9.0 2-9.0	25.78
40	6	6		58	62	98	70	10	76	4-11.0 2-11.0	33.83
50	8	8		68	72	109	80	10	85	4-11.0 2-11.0	40.31
螺母形状 / 材质均可定制，详情咨询业务人员。											

■ 螺母型号列表 | CNN SERIES

CNN		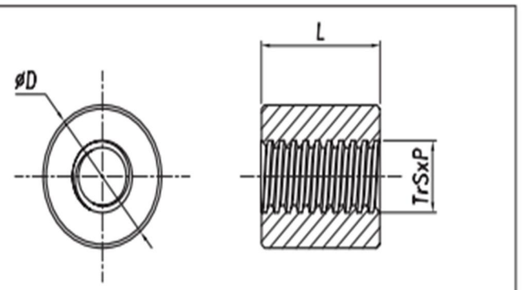

公称直径	导程	螺距	型号	螺母直径	螺母长度	动态容许推力
d	p	Dw	type	D	L	（KN）
10	2	2	CNN	20	20	2.06
	5	2.5				-
	10	2				-
	15	2.5				-
	20	2.5				-
12	2	2		22	22	2.84
	3	3				-
	6	3				-
	12	3				-
	20	2.5				-
14	2	2		25	25	-
	3	3		22	22	2.84
	4	4		25	25	-
	8	4				-
	12	3				-
	20	4				-
16	3	3		28	26	4.9
	4	4			28	-
	8	4				-
18	3	3		30	30	-
	4	4		32	31	6.86
20	3	3		30	30	
	4	4		32	31	7.65
	20	4		30	30	-
	40	5				-
螺母形状 / 材质均可定制，详情咨询业务人员。						

螺母型号列表| WNM SERIES

WNM-4		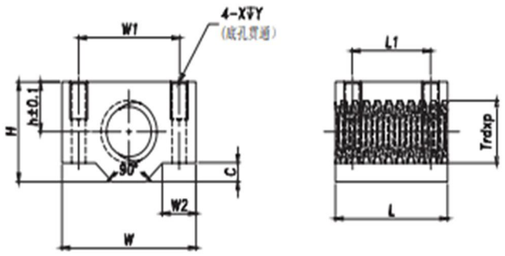
WNM-6		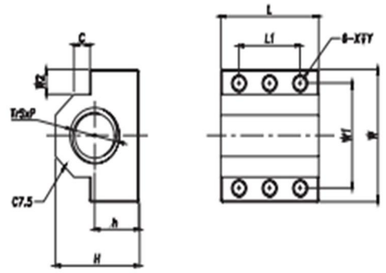

公称直径 d	螺距 p	型号 type	h	W	H	L	L1	W1	W2	C	X	Y	动态容许推力 (KN)
10	2	WNM-4	10	30	20	24	16	20	8	4	M4	8	2.168
12	2		11	38	22	30	20	26	10	5	M5	10	3.332
14	3		11	38	22	30	20	26	10	5	M5	10	4.165
16	3		14	44	28	35	24	32	10	5	M5	10	5.67
18	4		16	48	32	40	28	36	11	6	N6	12	7.412
20	4		16	48	32	40	28	36	11	6	M6	12	8.339
22	5		20	62	38	50	34	46	14	10	M8	16	10.506
25	5		20	62	38	50	34	46	14	10	M8	16	12.087
28	5		25	68	47	56	40	52	14	10	M8	16	15.258
32	6		25	68	47	56	40	52	14	10	M8	16	17.918
20	4	WNM-6	18	48	34	40	25	38	9	6.5	M6	20	
螺母形状 / 材质均可定制，详情咨询业务人员。													

螺母型号列表| COT SERIES

COT		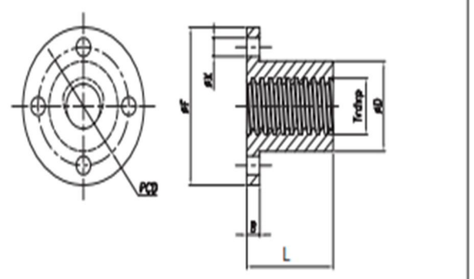

公称直径 d	导程 p	型号 type	螺母外径 D	法兰外径 F	螺母长度 L	法兰厚度 B	孔 间 距 PCD	孔 径 X	动态容许推力 (KN)
8	1.5	COT-4	15	30	20	5	22	4-4.3	1.47
10	2		16	32	19	4	24	4-3.3	2.02
12	2		18	36	24	5	27	4-4.3	3.14
14	3		20	38	24	5	29	4-4.3	3.92
14	3		22	44	30	5	33	4-5.4	4.8
16	3		22	40	28	5	31	4-4.3	5.34
16	3		22	52	35	6	40	4-6.6	6.67
20	4		28	44	32	5	35	4-4.3	7.85
20	4		32	56	40	6	44	4-6.6	9.81
22	5		28	50	40	6	39	4-5.4	9.89
22	5		36	60	50	7	48	4-6.6	12.36
25	5		36	60	50	7	48	4-6.6	14.22
25	5		31	53	40	6	42	4-5.4	9.673
28	5		34	58	45	7	46	4-6.6	12.257
28	5		44	76	56	8	58	4-9.0	15.288
32	6		38	62	45	7	50	4-6.6	14.399
32	6		44	76	56	8	58	4-9.0	17.918
螺母形状 / 材质均可定制，详情咨询业务人员。									

螺母型号列表| CXT SERIES

CXT		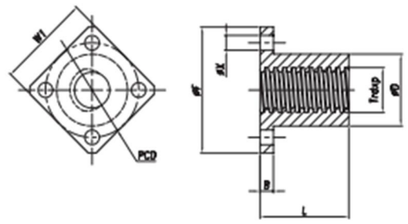

公称直径	导程	型号	螺母外径	法兰外径	螺母长度	法兰厚度	孔间距	孔径	法兰宽度	动态容许推力
d	p	type	D	F	L	B	PCD	X	W1	
14	3	CXT-4	22	44	30	5	31	4-5.4	33	4.9
16	3		28	51	35	6	38	4-6.6	38	6.67
20	4		32	56	40	6	42	4-6.6	42	9.81
22	5		36	61	50	7	47	4-6.6	47	12.36
25	5		36	61	50	7	47	4-6.6	47	14.22
28	5		44	76	56	8	58	9	58	17.95
32	6		44	76	56	8	58	9	58	21.08
螺母形状 / 材质均可定制，详情咨询业务人员。										

螺母型号列表| HNM SERIES

HNM		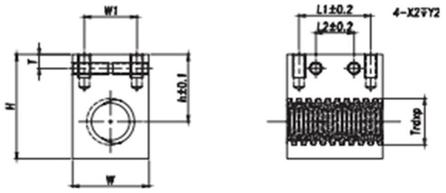

公称直径	螺距	型号	h	W	H	L	L1	L2	W1	X1	Y1	X2	Y2	T	动态容许推力
d	p	type													(KN)
10	2	HNM-6	20	20	30	24	16	-	12	M4	8	-	-	6	2.168
12			23	22	34	30	21	9	13	M5	10	M5	15		3.332
14	3														4.165
16			27	28	41	35	25	11	18	M6	12	M6	18	7	5.67
18	4		29	32	45	40	30	16	22						7.412
20															8.339
22	5		30	36	48	50	40	20	26						10.506
25															12.087
28	6		38	44	60	62	50	25	32	M8	16	M8	22	8	17.043
32															19.389
螺母形状 / 材质均可定制，详情咨询业务人员。															

螺母型号列表| COU SERIES

COU		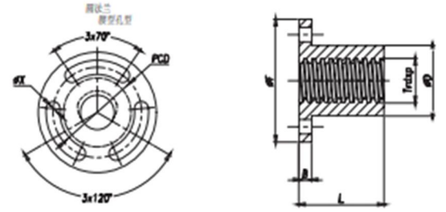

公称直径	导程	型号	螺母外径	法兰外径	螺母长度	法兰厚度	孔间距	孔径	动态容许推力
d	p	type	D	F	L	B	PCD	X	(KN)
14	3	COU-4	22	44	30	5	31	4-5.4	4.90
16	3		28	51	35	6	38	4-6.6	6.67
20	4		32	56	40	6	42	4-6.6	9.81
22	5		36	61	50	7	47	4-6.6	12.36
25	5		36	61	50	7	47	4-6.6	14.22
28	5		44	76	56	8	58	4-9	17.95
32	6		44	76	56	8	58	4-9	21.08

>> 自润滑轴承石墨铜套
Graphite copper sleeve for self lubricating bearings

■ JDB 石墨衬套（MPBZ）
JDB Graphite Bushing (MPBZ)



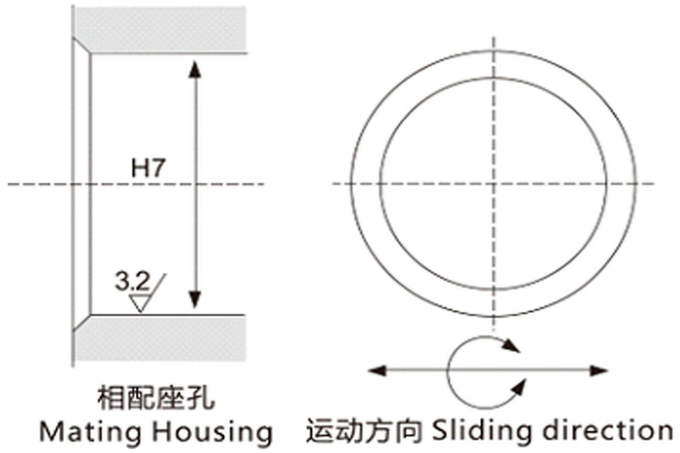

相配座孔
Mating Housing

运动方向 Sliding direction

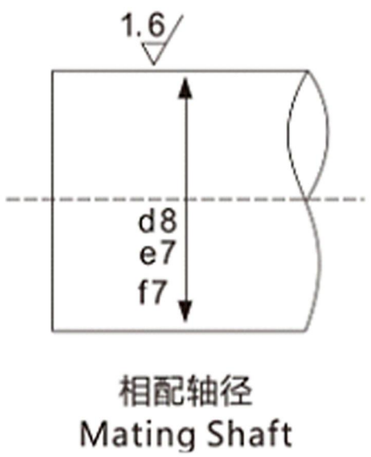

相配轴径
Mating Shaft

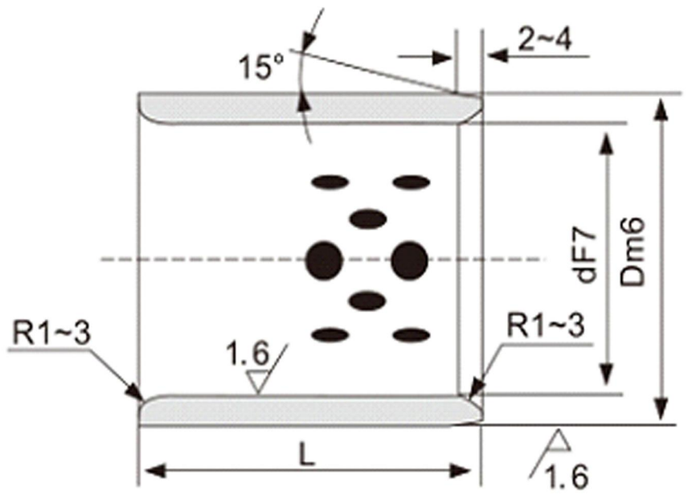

单位Unit:mm

IDF7 (内径) d		ODm6 (外径) d		L -0.10 -0.30													
				8	10	12	15	16	20	25	30	35	40	50	60	70	80
8	+0.028 +0.013	12	+0.018 +0.007	081208	081210	081212	081215										
10		14		101408	101410	101412	101415		101420								
12	+0.034 +0.016	18			121810	121812	121815	121816	121820	121825	121830						
13		19	+0.031 +0.004		131910		131915	131916									
14		20			142010	142012	142015		142020	142025	142030						
15		21			152110	152112	152115	152116	152120	152125	152130						
16		22			162210	162212	162215	162215	162220	162225	162230	162235	162240				
18		24				182412	182415	182416	182420	182425	182430	182435	182440				
20	+0.041 +0.020	28			202810	202812	202815	202816	202820	202825	202830	202835	202840	202850			
22		32				223212	223215		223220	223225							
25		33				253312	253315	253316	253320	253325	253330	253335	253340	253350	253360		
30		38	+0.035 +0.009			303812	303815		303820	303825	303830	303835	303840	303850	303860		
35	+0.060 +0.025	45							354520	354525	354530	354535	354540	354550	354560		
40		50							405020	405025	405030	405035	405040	405050	405060	405070	405080
45		55	+0.030 +0.011								455530	455535	455540	455550	455560		
50		60									506030	506035	506040	506050	506060	506070	506080

IDF7 (内径) d		ODm6 (外径) d		L -0.10 -0.30											
				30	35	40	50	60	70	80	100	120	130	140	150
50	+0.050 +0.025	62	+0.030 +0.011	506230	506235	506240	506250	506260	506270						
50		65		506530		506540	506550	506560	506570	506580	5065100	5065100			
55		70				557040	557050	557060	557070						
60		74		607430	607435	607435	607450	607460	607470	607480					
60		75		607530	607535	607540	607550	607660	607570	607580	6075100	6075100			
63		75						637560	637570	637580					
65		80					658050	658060	658070	658080					
70	+0.060 +0.030	85	+0.035 +0.013		708535	708540	708550	708560	708570	708580	7085100				
70		90					709050	709060	709070	709080					
75		90						759060	759070	759080	7590100				
75		95						759560	759570	759580	7595100				
80		96				809640	809650	809660	809670	809680	8096100	8096120			
80		100				8010040	8010050	8010060	8010070	8010080	80100100	80100120		80100140	
90		110		9011030			9011050	9011060	9011070	9011080	90110100	90110120			
100	+0.071 +0.036	120						10012060	10012070	10012080	100120100	100120120		100140140	
110		130	+0.040 +0.015							11013080	110130100	110130120			
120		140								12014080	120140100	120140120		120140140	
125		145									125145100	125145120			
130		150									130150100		130150130		
140	+0.083 +0.043	160									140160100			140160140	
150		170									150170100				150170150
160		180									160180100				160180150

■ JFB 圆法兰石墨铜套（MPTZ）

JFB Round flange graphite Copper Sleeve (MPTZ)



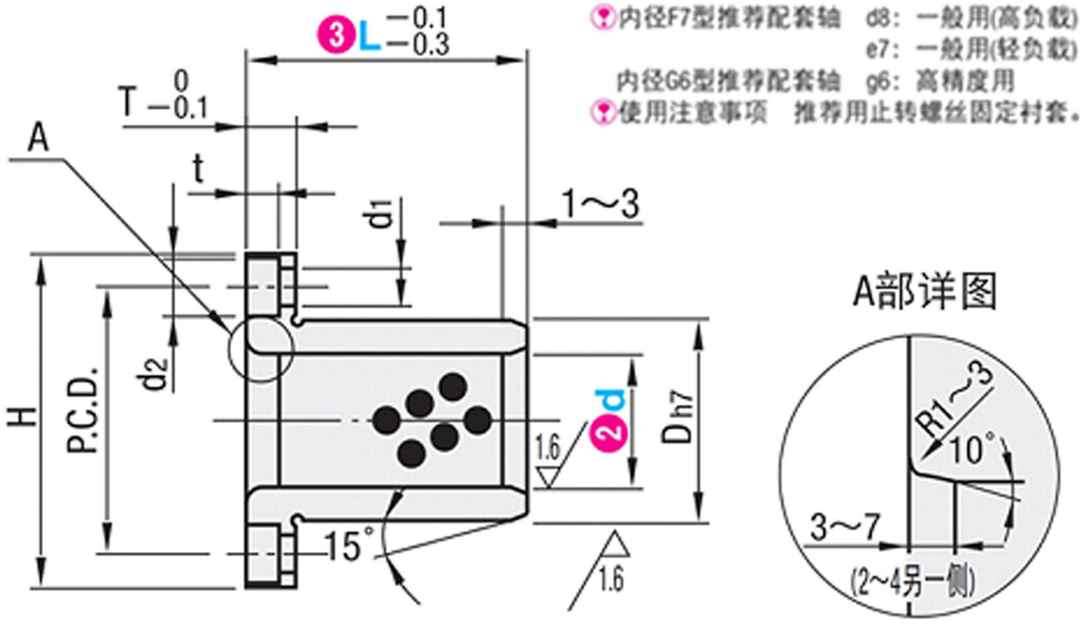

内径F7型推荐配套轴　d8：一般用(高负载)
e7：一般用(轻负载)
内径G6型推荐配套轴　g6：高精度用
使用注意事项　推荐用止转螺丝固定衬套。

A部详图

型式 Type	dF7		L	Dh7		H	T	t	d1	d2	P.C.D.	W	F	A	附件 短头内六角螺栓
内径F7型 MPTZ MPTSZ MPTNZ	6	+0.022 +0.010	15 20	10	0 -0.015	25	4	22	3.5	6	17	20	-	17	M3-10X2 *(4)
	8	-0.028 +0.015	20 25	12	0 -0.018	27					19	22		19	
	10		20 25 30	14		29					21	23		21	
	12	-0.034 +0.016	20 25 30	18		36	5	3	4.5	7.5	26	28		26	M4-12X2 *(4)
	13		20 25 30 35	19	0 -0.021	37					27	29		27	
	16		20 25 30 35 40	22		40					30	31	18	24	M4-12X4
	20	+0.041 +0.020	25 30 35 40 50	28		49	6	3.7	5.5	9	38	38	22	31	M5-16X4
	25		30 35 40 50 60	33	0 -0.025	54					43	42	25	35	
	30		35 40 50 60 70	38		63	8	4.2	6.6	11	50	50	30	40	M6-20X4
	35		50 60 70	44		69					56	54	36	43	
	40	+0.050 +0.025	60 70 80	50		82	10	5.2	9	14	66	65	38	54	M8-25X4
	50		70 80 100	62	0 -0.030	94					78	73	50	60	

*()为MPTSZ的螺栓数量

型式 Type	do6		L	Dh7		H	T	t	d1	d2	P.C.D.	F	A	附件 短头内六角螺栓
内径G6型 MPTP MPTNP	6	+0.012 +0.004	15	10	0 -0.015	25	4	22	3.5	6	17	-	17	M3-10X2
	8	+0.014 +0.005	20	12	0 -0.018	27					19		19	
	10		25	14		29					21		21	
	12	+0.017 +0.006	25 30	18		36	5	3	4.5	7.5	26		26	M4-12X2
	13		25 30 35	19	0 -0.021	37					27		27	
	16		25 30 35 40	22		40					30	18	24	M4-12X4
	20	+0.020 +0.007	30 35 40	28		49	6	3.7	5.5	9	38	22	31	M5-16X4
	25		30 35 40	33	0 -0.025	54					43	25	35	
	30		35 40 50	38		63	8	4.2	6.6	11	50	30	40	M6-20X4

■ 方法兰石墨铜套（MPTSZ）
Method blue graphite copper Sleeve (MPTSZ)

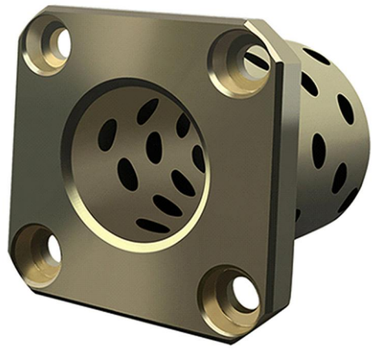

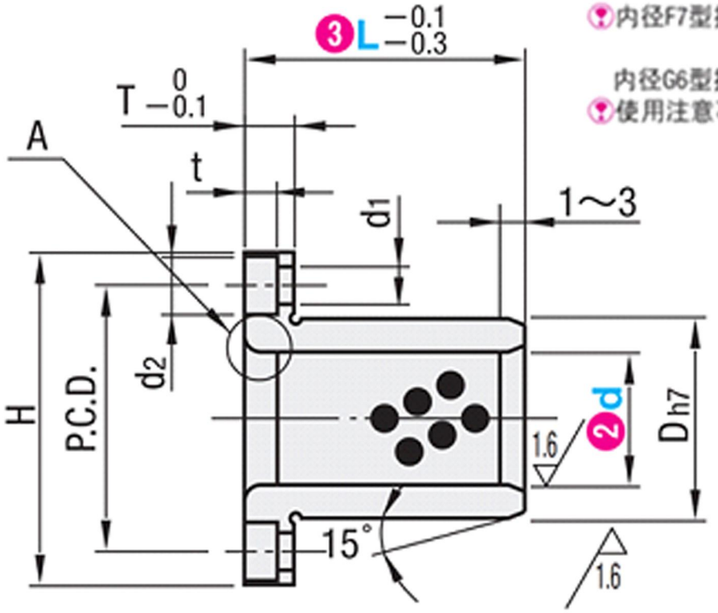

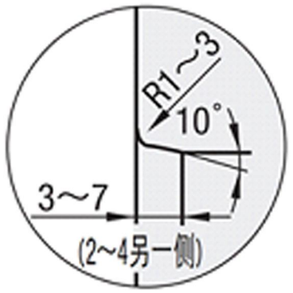

内径F7型推荐配套轴　d8：一般用(高负载)
e7：一般用(轻负载)
内径G6型推荐配套轴　g6：高精度用
使用注意事项　推荐用止转螺丝固定衬套。

型式 Type	dF7		L	Dh7		H	T	t	d1	d2	P.C.D.	W	F	A	附件 短头内六角螺栓
内径F7型 MPTZ MPTSZ MPTNZ	6	+0.022 +0.010	15 20	10	0 -0.015	25	4	22	3.5	6	17	20	-	17	M3-10X2 *(4)
	8	+0.028 -0.015	20 25	12	0 -0.018	27					19	22		19	
	10		20 25 30	14		29					21	23		21	
	12	+0.054 +0.016	20 25 30	18		36	5	3	4.5	7.5	26	28		26	M4-12X2 *(4)
	13		20 25 30 35	19	0 -0.021	37					27	29		27	
	16		20 25 30 35 40	22		40					30	31	18	24	M4-12X4
	20	+0.041 -0.020	25 30 35 40 50	28		49	6	3.7	5.5	9	38	38	22	31	M5-16X4
	25		30 35 40 50 60	33	0 -0.025	54					43	42	25	35	
	30		35 40 50 60 70	38		63	8	4.2	6.6	11	50	50	30	40	M6-20X4
	35	+0.050 -0.025	50 60 70	44		69					56	54	36	43	
	40		60 70 80	50		82	10	5.2	9	14	66	65	38	54	M8-25X4
	50		70 80 100	62	0 -0.030	94					78	73	50	60	

*()为MPTSZ的螺栓数量

型式 Type	do6		L	Dh7		H	T	t	d1	d2	P.C.D.	F	A	附件 短头内六角螺栓
内径G6型 MPTP MPTNP	6	+0.012 +0.004	15	10	0 -0.015	25	4	22	3.5	6	17	-	17	M3-10X2
	8	+0.014 +0.005	20	12	0 -0.018	27					19		19	
	10		25	14		29					21		21	
	12	+0.017 +0.006	25 30	18		36	5	3	4.5	7.5	26		26	M4-12X2
	13		25 30 35	19	0 -0.021	37					27		27	
	16		25 30 35 40	22		40					30	18	24	M4-12X4
	20	+0.020 +0.007	30 35 40	28		49	6	3.7	5.5	9	38	22	31	M5-16X4
	25		30 35 40	33	0 -0.025	54					43	25	35	
	30		35 40 50	38		63	8	4.2	6.6	11	50	30	40	M6-20X4

■ 对切边 H 法兰石墨铜套（MPTNZ）
Sheared H flange graphite Copper Sleeve (MPTNZ)

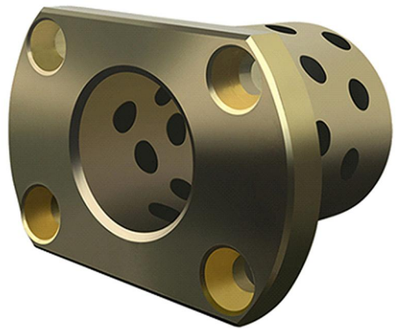

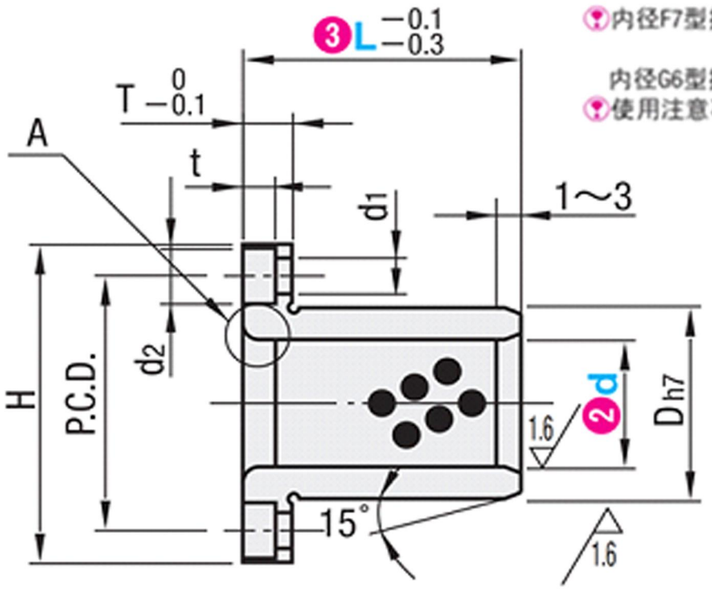

内径F7型推荐配套轴　d8：一般用(高负载)
e7：一般用(轻负载)
内径G6型推荐配套轴　g6：高精度用
使用注意事项　推荐用止转螺丝固定衬套。

型式 Type		dF7	L	Dh7		H	T	t	d1	d2	P.C.D.	W	F	A	附件 短头内六角螺栓
内径F7型 MPTZ MPTSZ MPTNZ	6	+0.022 +0.010	15 20	10	0 -0.015	25	4	22	3.5	6	17	20	-	17	M3-10X2
	8	+0.028 +0.015	20 25	12	0 -0.018	27					19	22		19	*(4)
	10		20 25 30	14		29					21	23		21	
	12	+0.034 +0.016	20 25 30	18		36	5	3	4.5	7.5	26	28		26	M4-12X2
	13		20 25 30 35	19	0 -0.021	37					27	29		27	*(4)
	16		20 25 30 35 40	22		40					30	31	18	24	M4-12X4
	20	+0.041 +0.020	25 30 35 40 50	28		49	6	3.7	5.5	9	38	38	22	31	M5-16X4
	25		30 35 40 50 60	33	0 -0.025	54					43	42	25	35	
	30		35 40 50 60 70	38		63	8	4.2	6.6	11	50	50	30	40	M6-20X4
	35	+0.050 +0.025	50 60 70	44		69					56	54	36	43	
	40		60 70 80	50		82	10	5.2	9	14	66	65	38	54	M8-25X4
	50		70 80 100	62	0 -0.030	94					78	73	50	60	

*()为MPTSZ的螺栓数量

型式 Type		do6	L	Dh7		H	T	t	d1	d2	P.C.D.	F	A	附件 短头内六角螺栓
内径G6型 MPTP MPTNP	6	+0.012 +0.004	15	10	0 -0.015	25	4	22	3.5	6	17	-	17	M3-10X2
	8	+0.014 +0.005	20	12	0 -0.018	27					19		19	
	10		25	14		29					21		21	
	12	+0.017 +0.006	25 30	18		36	5	3	4.5	7.5	26		26	M4-12X2
	13		25 30 35	19	0 -0.021	37					27		27	
	16		25 30 35 40	22		40					30	18	24	M4-12X4
	20	+0.020 +0.007	30 35 40	28		49	6	3.7	5.5	9	38	22	31	M5-16X4
	25		30 35 40	33	0 -0.025	54					43	25	35	
	30		35 40 50	38		63	8	4.2	6.6	11	50	30	40	M6-20X4

>> 模组系列
Module series

■ 钢带无尘式模组系列 (NK50F)
Steel Belt Dust - Free Module

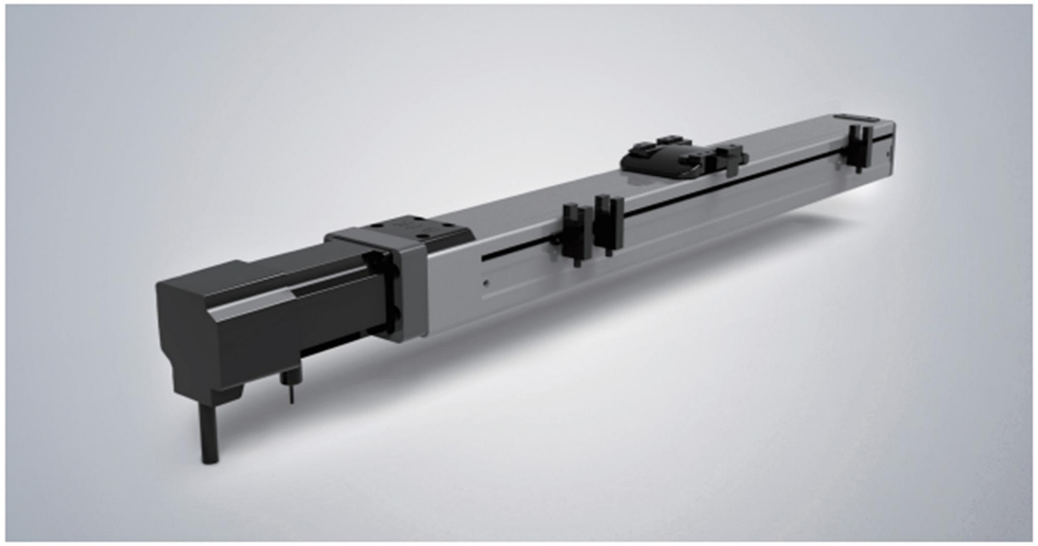

最大行程Maximum Stroke	800mm
最高速度Maximum Speed	1000mm/s
马达容量Maximum Output	100W/57步进
滚珠螺杆Ball Screw	∅12mm
直线滑轨Linear Guide	24x8.5 - 1支

型号说明 ／ Ordering Method

型号说明 Ordering Method

NK50F - L1210 - 200 - O - P100W(B) - MK

- 本体型号 Model
- 螺杆导程 Ball Screw Lead
- 有效行程 Stoke
- 马达连接方式 Motor Position
  - MK：马达外置Motor Exposed
  - BK：马达下折Motor On Lower Side
  - RK：马达右折Motor On Right Side
  - LK：马达左折Motor On Left Side
  - IK：马达内置Motor In side
- 马达品牌+功率+是否带刹车 Motor Brand /Power
  - F：富士 Fuji
  - M：三菱 Mitsubishis
  - P：松下 Panasonic
  - S：三洋 Sanyo
  - T：台达 Delta
  - Y：安川 Yaskawa
- 感应开关安装方式 Home Sensor
  - O：外置 Out Side
  - I：内置 In side

001 ＼ 2019产品综合型录 （由于产品设计不断改良，以上图片以及参数仅供参考。如有更改，请以确认图为准）

产品规格／ Sperification

螺杆直径 screw diameter	导程 lead		5	10
∅12mm	最大载重(KG) Maximum Payload	水平 Horizontal	10	5
		垂直 Vertical	3	1.5
	最大速度(mm/s) Maximum Speed	3000rad/min	250	500
		500rad/min	41	83
	额定推力(N) Rated Thrust		340	170
	单项重复定位 Repeatbility		±0.01mm	
	导轨 Linear Guide		24x8.5-1支	
	标准行程 Standard Stroke		100~800/50间隔pitch 50	

容许负载能力臂长度（mm)/Allowable Overhang

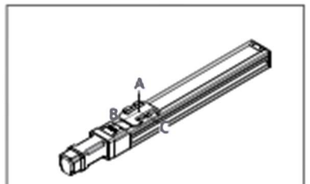

(单位:N.m)(Unit:N.m)

水平安装 hcrizontal Installation		A	B	C
导程/Lead 5	10KG	374	33	109
	30KG	159	0	25
导程/Lead 10	3KG	624	125	335
	8KG	273	41	121
	15KG	216	24	77

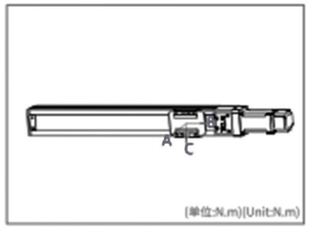

(单位:N.m)(Unit:N.m)

墙面安装 Wall Installation		A	B	C
导程/Lead 5	5KG	204	45	530
	10KG	72	0	245
	30KG	0	0	0
导程/Lead 10	3KG	293	96	510
	8KG	89	14	210
	15KG	43	0	130



(单位:N.m)(Unit:N.m)

垂直安装 Vertical Installation		A	C
导程/Lead 5	2KG	171	172
	4KG	73	74
	10KG	23	26
导程/Lead 10	1KG	355	352
	2KG	165	165
	5KG	70	72

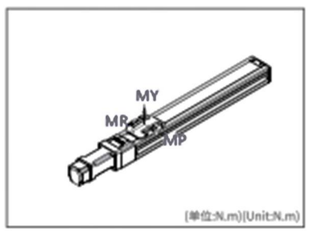

(单位:N.m)(Unit:N.m)

水平使用时 Horizonyal Use Moment			
MY	90 (N.M)		
MP	110 (N.M)		
MR	98 (N.M)		

半封闭丝杆模组 (NK80)
Semi-Hermetic Screw Module



最大行程Maximum Stroke ---------- 800mm
最高速度Maximum Speed ---------- 1000mm/s
马达容量Maximum Output ---------- 100W/200W/400W/57步进
滚珠螺杆Ball Screw ---------- Ø16mm
直线滑轨Linear Guide ---------- 15x12.5 - 1支

型号说明 Ordering Method

NK80 - L1620 - 300 - O - P200W(B) - MK

- 本体型号 Model
- 螺杆导程 Ball Screw Lead
- 有效行程 Stoke
- 马达连接方式 Motor Position
  - MK：马达外置Motor Exposed
  - BK：马达下折Motor On Lower Side
  - RK：马达右折Motor On Right Side
  - LK：马达左折Motor On Left Side
  - IK：马达内置Motor In side
- 马达品牌+功率+是否带刹车 Motor Brand /Power
  - F：富士 Fuji
  - M：三菱 Mitsubishis
  - P：松下 Panasonic
  - S：三洋 Sanyo
  - T：台达 Delta
  - Y：安川 Yaskawa
- 感应开关安装方式 Home Sensor
  - O：外置 Out Side
  - I：内置 In side

产品规格 / Sperification

螺杆直径 screw diameter	导程 lead		5		10	
Ø16mm	最大载重(KG) Maximum Payload	水平 Horizontal	50	30	22	16
		垂直 Vertical	12	8	5	3
	最大速度(mm/s) Maximum Speed	3000rad/min	250	500	800	1000
		500rad/min	41	83	133	166
	额定推力 Rated Thrust		340	170	106	85
	单项重复定位 Repeatbility		±0.01mm			
	导轨 Linear Guide		15x12.5-1支/1 Piece			
	标准行程 Standard Stroke		100~1050/50间隔pitch 50			

容许负载能力臂长度（mm)/Allowable Overhang

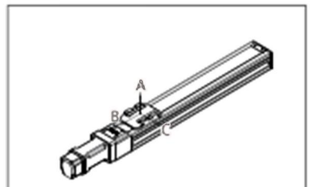

(单位:N.m)(Unit:N.m)

水平安装 hcrizontal Installation		A	B	C
导程/Lead 5	30KG	424	24	25
	50KG	0	0	0
导程/Lead 10	15KG	394	76	79
	25KG	184	22	25
	30KG	111		
导程/Lead 16	5KG	937	282	259
	10KG	487	121	116
	22KG	236	40	44
导程/Lead 20	5KG	940	285	264
	10KG	490	125	120
	15KG	240	45	48

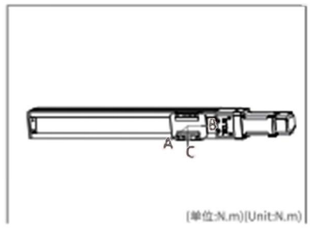

(单位:N.m)(Unit:N.m)

墙面安装 Wall Installation		A	B	C
导程/Lead 5	10KG	105	50	1400
	20KG	22	0	538
	30KG	0	0	0
导程/Lead 10	10KG	100	50	545
	20KG	20	0	221
	30KG	0	0	0
导程/Lead 16	5KG	116	58	605
	10KG	24	0	253
	22KG	0	0	0
导程/Lead 20	5KG	251	211	903
	10KG	97	49	436
	15KG	23	0	153



(单位:N.m)(Unit:N.m)

垂直安装 Vertical Installation		A	C
导程/Lead 5	10KG	50	90
	12KG	23	63
导程/Lead 10	4KG	335	375
	6KG	140	180
	8KG	100	140
导程/Lead 16	1KG	620	620
	2KG	680	680
	5KG	310	350
导程/Lead 20	1KG	580	580
	2KG	645	645
	3KG	310	350

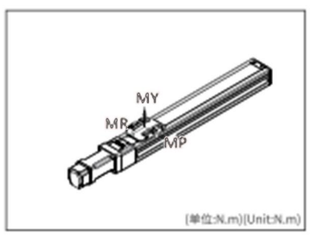

(单位:N.m)(Unit:N.m)

水平使用时 Horizonyal Use Moment			
MY	110 (N.M)		
MP	114 (N.M)		
MR	120 (N.M)		

（As the product design continues to improve,the above pictures and parameters for reference only, If there is any change,please take the confirm picture as standard.）

半封闭皮带模组系列 (NK100T)
Semi-Hermetic Belt Module



最大行程Maximum Stroke	2000mm
最高速度Maximum Speed	1600mm/s
马达容量Maximum Output	100W/200W/57步进
同步轮导程Synchronus Wheel	100mm
直线滑轨Linear Guide	20x15 - 1支

型号说明 ／ Ordering Method

NK100 - T - 300 - O - P200W(B) - LK

- 本体型号 Model
- 同步轮 Synchronus Wheel
- 有效行程 Stoke
- 马达连接方式 Motor Position
  - DL：DL:左折下端 Motor Down Left
  - DR：右折下端 Motor Down Right
  - LK：左折水平 Motor Level Left
  - RK：右折水平 Motor Level Right
  - UL：左折上端 Motor Up Left
  - UR：右折上端Motor Up Right
- 马达品牌+功率+是否带刹车 Motor Brand /Power
  - F：富士 Fuji
  - M：三菱 Mitsubishis
  - P：松下 Panasonic
  - S：三洋 Sanyo
  - T：台达 Delta
  - Y：安川 Yaskawa
- 感应开关安装方式 Home Sensor
  - O：外置 Out Side
  - I：内置 In side

LK 左折水平 ／ Motor Level Left

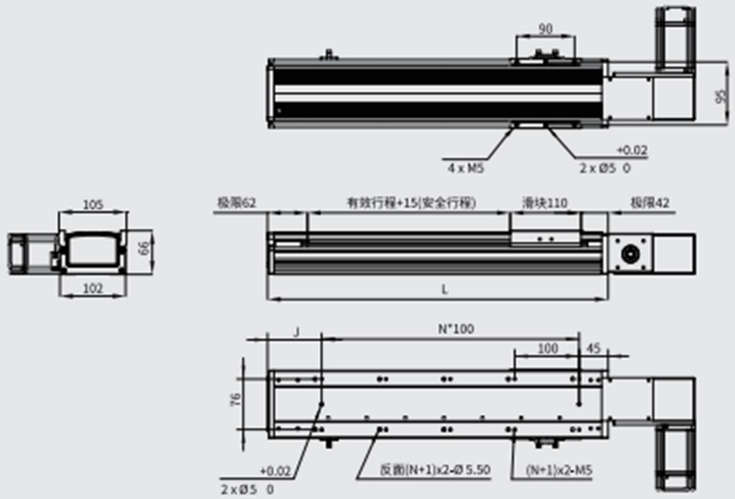

有效行程	100	150	200	250	300	350	400	450	500	550	600	650	700	750	800	850	900
N	2	2	3	3	4	4	5	5	6	6	7	7	8	8	9	9	10
L	329	379	429	479	529	579	629	679	729	779	829	879	929	979	1029	1079	1129
J	84	134	84	134	84	134	84	134	84	134	84	134	84	134	84	134	84
KG	2.3	2.8	3.3	3.8	4.3	4.8	5.3	5.8	6.3	6.8	7.3	7.8	8.3	8.8	8.8	8.8	8.8

RK 右折水平 ／ Motor Level Right

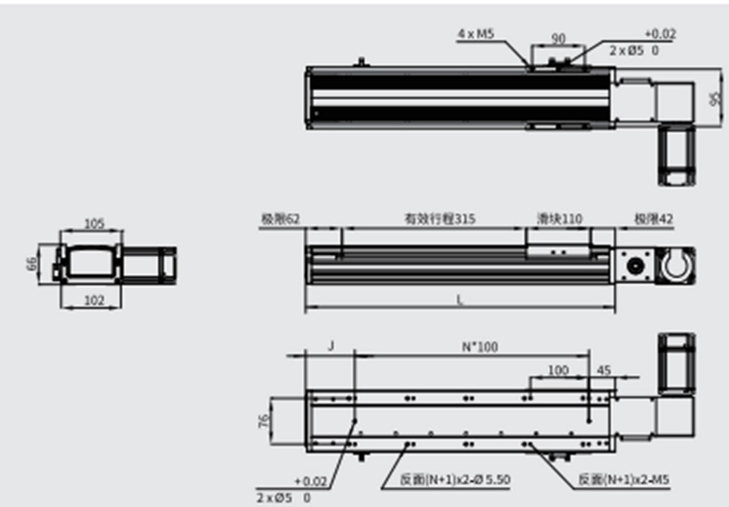

有效行程	100	150	200	250	300	350	400	450	500	550	600	650	700	750	800	850	900
N	2	2	3	3	4	4	5	5	6	6	7	7	8	8	9	9	10
L	329	379	429	479	529	579	629	679	729	779	829	879	929	979	1029	1079	1129
J	84	134	84	134	84	134	84	134	84	134	84	134	84	134	84	134	84
KG	2.3	2.8	3.3	3.8	4.3	4.8	5.3	5.8	6.3	6.8	7.3	7.8	8.3	8.8	8.8	8.8	8.8

(As the product design continues to improve,the above pictures and parameters for reference only, If there is any change,please take the confirm picture as standard.)

>> 齿轮齿条
Gear Rack

■ 齿轮 Gear



Size(mold *teeth)	Inner hole	OD	Step	Tooth thickness	Total thickness	Top wire
1*15	5.6.8	17	12	10	20	M5
1*16	5.6.8	18	13	10	20	M5
1*18	5.6.8.10	20	15	10	20	M5
1*20	6.8.10.12	22	16	10	20	M5
1*22	6.8.10.12	24	18	10	20	M5
1*24	6.8.10.12	26	20	10	20	M5
1*25	6.8.10.12	27	20	10	20	M5
1*28	6.8.10.12	30	23	10	20	M5
1*30	6.8.10.12.14.15.16	32	25	10	20	M5
1*32	6.8.10.12	34	26	10	20	M5
1*35	6.8.10.12	37	26	10	20	M5
1*36	6.8.10.12	38	28	10	20	M5
1*38	8.10.12	40	30	10	20	M5
1*40	6.8.10.12.14.15.16	42	35	10	20	M5
1*42	8.10.12	44	35	10	20	M5
1*44	8.10.12	46	35	10	20	M5
1*45	8.10.12	47	35	10	20	M5
1*50	8.10.12.14.15.16	52	35	10	20	M5
1*60	8.10.12.14.15.16	62	40	10	20	M5

■ 齿条 Rack

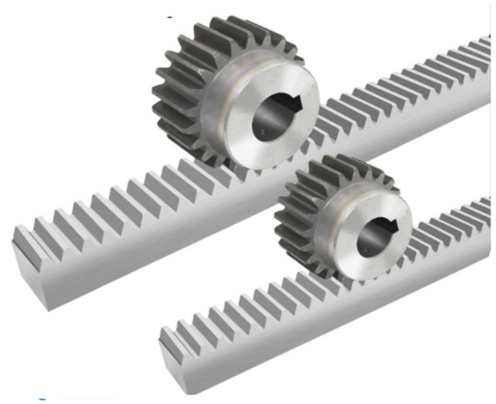

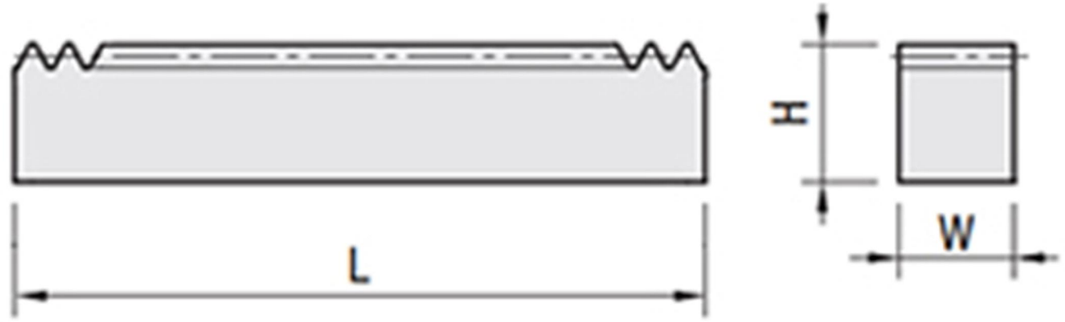

Modulus	W	H	Direction	Angle	L(mm)	Teeth space	Teeth depth
1.5	15	15	Rright	19.3142	1000	4.71	3.375
	20	20				4..71	3.375
2	20	20				6.28	4.5
	25	25				6.28	4.5
3	30	30				9.42	6.75
4	40	40				12.56	9
5	50	50				15.7	11.25

>> 珩磨管
Honed Tube



Product Specification:

- Material: Cold Drawn Seamless Tube (CDS Tube)
- Steel Grade :ST52 / C1020 / C1045 /35CrMo / 42CrMo
- Condition : Stress relieved BK+S (DIN2391)
- Inside Diameter Tolerance:H9
- Roughness: Ra 0.2μm~0.4μm

CDS Tube ST52 BK+S
CHEMICAL COMPOSITION(%)

C	SI	Mn	P(Max)	S(Max)
0.22Max	0.50Max	1.6Max	0.025	0.025

MECHANICAL PROPERTIES

UIS Min	Y.S Min	E Min%	CONDITION
600N/mm²	520N/mm²	14	Stress Relieved BK+S

内径 mm	外径 mm	壁厚 mm	内径 mm	外径 mm	壁厚 mm	内径 mm	外径 mm	壁厚 mm
Intemal diameter	Extemal diameter	Wall thickness	Intemal diameter	Extemal diameter	Wall thickness	Intehhal diameter	Extemal diameter	Wall thickness
30	40	5	85	100	7.5	160	170	5
32	42	5	90	100	5	160	180	10
40	45	2.5	90	104	7	160	190	15
40	50	5	90	108	9	160	190	17
40	55	7.5	90	114	12	170	194	12
45	60	7.5	95	114	9.5	170	203	16.5
50	60	5	100	108	4	180	194	7
50	65	7.5	100	114	7	180	203	11.5
55	65	5	100	121	10.5	180	219	19.5
55	70	7.5	110	127	8.5	200	213	6.5
60	70	5	110	133	11.5	200	219	9.5
60	73	6.5	110	140	15	200	230	15
60	76	8	120	140	10	200	245	22.5
63	73	5	120	145	12.5	220	245	12.5
63	76	6.5	125	145	10	220	273	26.5
63	80	8.5	125	152	13.5	250	266	8
65	80	7.5	130	152	11	250	273	11.5
70	80	5	140	152	6	250	299	24.5
70	85	7.5	140	159	9.5	300	320	10
75	90	7.5	140	168	14	300	351	25.5
80	90	5	140	180	20	320	340	10
80	95	7.5	150	168	9	320	350	15
80	102	11	150	180	15	350	402	26

>>> 轴的特殊加工 Spectal Machining for Shaft

我公司可为您提供直径ϕ5mm~ϕ150mm，最大长度可达6000mm的各种直线轴。
1. 当您在长度上有特殊要求时，我公司可满足不同长度的加工要求，当您要求长度大于6000mm时，我们还可以为您对接。(见图a)
We can offer linear shaft with diameter ϕ5mm~ϕ150mm, maximum length up to 6000mm.
1. When you are special requirements on length, we can meet your machining requirements with different length; when you request above 6000mm, we can anti-connect for you. (shown in Fig a)

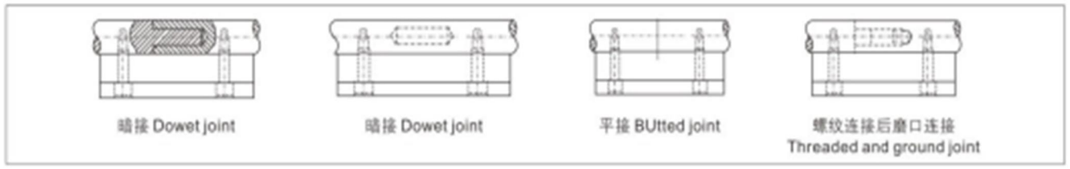

2. 当您对轴有特殊的加工要求时，如车螺纹、车端头打孔、铣键槽、径向打孔、车阶梯轴等。我们都可以为您提供加工，并且这些特殊加工是在热处理镀硬铬后完成的，因此保证了产品的精度。请把草图或对产品的询价及特殊加工要求告诉我们，我们的服务会令您满意的。
2. When you are special requirements on machining, such as threading, coaxial holes drilled and tapped, radial holes drilled and tapped, reduced shaft diameter etc, we can machine for you, and these special machines are finished after heat treatment and hard chromic so that ensure the precision of product. send us your detailed sketch or blue print for propmt quotatine and action, your should be satisfied with our service.

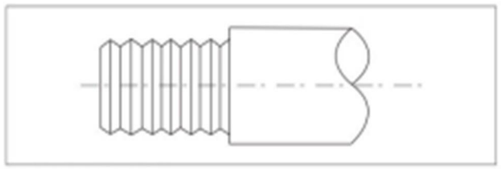
车螺纹 THREADING

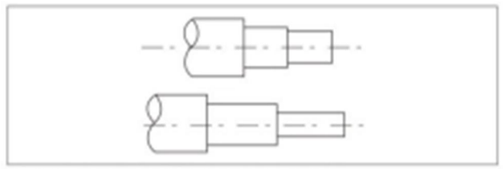
车阶梯轴 REDUCED SHAFT DIAMETER

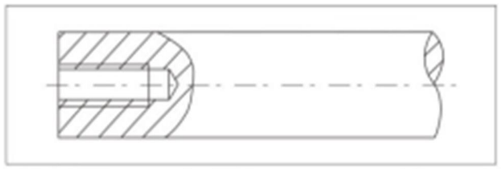
轴端打孔 COAXIAL HOLES DRILLED AND TAPPED

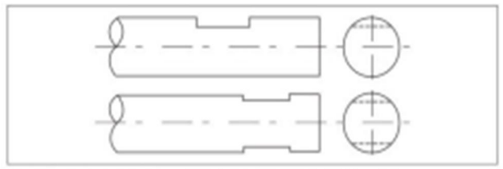
铣槽—单槽或多槽 FLATS - SINGLE OR MULTIPLE

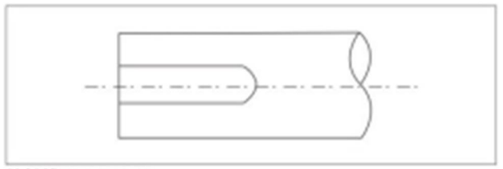
铣键槽 KEY WAY

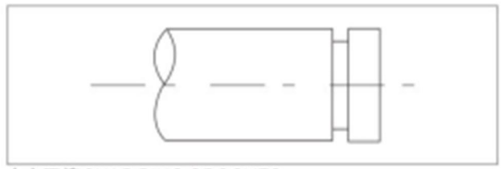
车卡环槽 SNAP RING GROOVES

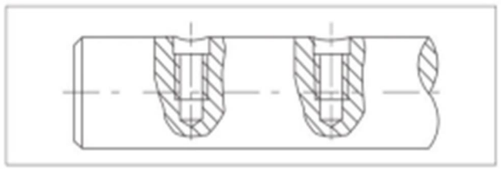
径向打孔 RADIAL HOLES DRILLED AND TAPPED



车倒角 CHAMFERING

质量第一 客户至上
QUALITY FLRST CUSTOMER FLRST

苏州金属材料有限公司
SUZHOU WEIPENG PRECISION MACHINERY CO.,LTD
Tel: 0086-512-68387269
E-mail: info@wepauto.com
WhatsApp: +86 138 1262 8216
Wechat:zonglimei_496552789
https:// superbleadscrew.com
https://chromedbars.en.made-in-china.com
LTD Addr: No.668 Fengting Road, Industrial Park, 215000, Suzhou, P.R.C
Factory Addr:No.18 Longteng Road,Sanzao Industrial Park,Dongtai,Jiangsu Province, P.R.C